СТРОИТЕЛЬНАЯ ЭКСПЕРТИЗА И ПРОЕКТИРОВАНИЕ
ЭКСПЕРТНОСТЬ

+7 (383) 277-58-42
info@expertnost.ru
www.expertnost.ru

Ассоциация проектных организаций строительного комплекса
«Партнерство проектировщиков». №111 по реестру СРО-П-207-14032019

Выборочный капитальный ремонт объекта недвижимости -

гаража, расположенного по адресу: Новосибирская область,

ПРОЕКТНАЯ ДОКУМЕНТАЦИЯ

2021 г.

СТРОИТЕЛЬНАЯ ЭКСПЕРТИЗА И ПРОЕКТИРОВАНИЕ
ЭКСПЕРТНОСТЬ

+7 (383) 277-58-42
info@expertnost.ru
www.expertnost.ru

Ассоциация проектных организаций строительного комплекса
«Партнерство проектировщиков». №111 по реестру СРО-П-207-14032019

УТВЕРЖДАЮ

_____ _____

«17» мая 2021 г.

Выборочный капитальный ремонт объекта недвижимости - гаража, расположенного по адресу: Новосибирская область,

ПРОЕКТНАЯ ДОКУМЕНТАЦИЯ

Шифр: 678/2021-ПЗ

Генеральный директор ***Н.А. Дерюгин***

Главный инженер проекта ***В.В. Бондарчук***

2021 г.

СТРОИТЕЛЬНАЯ ЭКСПЕРТИЗА И ПРОЕКТИРОВАНИЕ
ЭКСПЕРТНОСТЬ

+7 (383) 277-58-42
info@expertnost.ru
www.expertnost.ru

Ассоциация проектных организаций строительного комплекса
«Партнерство проектировщиков». №111 по реестру СРО-П-207-14032019

Выборочный капитальный ремонт объекта недвижимости - гаража, расположенного по адресу: Новосибирская область,

---

ПРОЕКТНАЯ ДОКУМЕНТАЦИЯ

Раздел 1 «Пояснительная записка»

Шифр: 678/2021-ПЗ

Том 1

2021 г.

СТРОИТЕЛЬНАЯ ЭКСПЕРТИЗА И ПРОЕКТИРОВАНИЕ
ЭКСПЕРТНОСТЬ

+7 (383) 277-58-42
info@expertnost.ru
www.expertnost.ru

Ассоциация проектных организаций строительного комплекса
«Партнерство проектировщиков». №111 по реестру СРО-П-207-14032019

Выборочный капитальный ремонт объекта недвижимости - гаража, расположенного по адресу: Новосибирская область,

---

ПРОЕКТНАЯ ДОКУМЕНТАЦИЯ

Раздел 1 «Пояснительная записка»

Шифр: 678/2021-ПЗ

Том 1

Генеральный директор ***Н.А. Дерюгин***

Главный инженер проекта ***В.В. Бондарчук***

2021 г.

СОДЕРЖАНИЕ ТОМА 1

Обозначение	*Наименование*	*Примечание*
1	*2*	*3*
678/2021-ПЗ-С	*Содержание тома 1*	
678/2021-ПЗ-СП	*Состав проектной документации*	
678/2021-ПЗ-ТЧ	*Текстовая часть*	
	а) реквизиты документа, на основании которого принято решение о разработке проектной документации *б) исходные данные и условия для подготовки проектной документации на объект капитального строительства* *в) сведения о функциональном назначении объекта капитального строительства, состав и характеристику производства, номенклатуру выпускаемой продукции (работ, услуг)* *г) сведения о потребности объекта капитального строительства в топливе, газе, воде и электрической энергии* *д) данные о проектной мощности объекта капитального строительства – для объектов производственного назначения* *е) сведения о сырьевой базе потребности производства в воде, топливно-энергетических ресурсах – для объектов производственного назначения* *ж) сведения о комплексном использовании сырья, вторичных энергоресурсов, отходов производства - для объектов производственного назначения* *з) сведения об использовании возобновляемых источников энергии и вторичных энергетических ресурсов* *и) сведения о земельных участках, изымаемых*	

во временное (на период строительства) и (или) постоянное пользование, обоснование размеров изымаемого земельного участка, если такие размеры не установлены нормами отвода земель для конкретных видов деятельности, или правилами землепользования и застройки, или проектами планировки, межевания территории, - при необходимости изъятия земельного участка

к) сведения о категории земель, на которых располагается (будет располагаться) объект капитального строительства

л) сведения о размере средств, требующихся для возмещения убытков правообладателям земельных участков, - в случае их изъятия во временное и (или) постоянное пользование

м) сведения об использованных в проекте изобретениях, результатах проведенных патентных исследований

н) технико-экономические показатели проектируемых объектов капитального строительства

о) сведения о наличии разработанных и согласованных специальных технических условий – в случае необходимости разработки таких условий

п) Данные о проектной мощности объекта капитального строительства, значимости объекта капитального строительства для поселений (муниципального образования), а также о численности работников и их профессионально-квалификационном составе, числе рабочих мест (кроме жилых зданий) и другие данные, характеризующие объект капитального строительства, - для объектов непроизводственного назначения.

р) сведения о компьютерных программах, которые использовались при выполнении расчетов конструктивных элементов зданий,

	строений и сооружений *с) обоснование возможности осуществления строительства объекта капитального строительства по этапам строительства с выделением этих этапов* *т) сведения о предполагаемых затратах, связанных со сносом зданий и сооружений, переселением людей, переносом сетей инженерно-технического обеспечения* *у) Документы (копии документов, оформленные в установленном порядке), указанные в подпункте "б"*	

Подп. и дата | Взам. инв. № | Инв. № дубл. | Подп. и дата | Инв. № подл

Лит	Изм.	№ докум.	Подп.	Дата	678/2021-ПЗ		
	Разраб.	Бондарчук В.В.			Содержание тома	Стадия	Лист	Листов
	Пров.	Дерюгин Н.А.				П		
						ООО «Экспертность» г. Новосибирск		

СОСТАВ ПРОЕКТНОЙ ДОКУМЕНТАЦИИ

Номер тома	*Обозначение*	*Наименование*	*Примечание*
1	*2*	*3*	*4*
1	*678/2021-ПЗ*	*Раздел 1 «Пояснительная записка»*	
		Раздел 2 «Схема планировочной организации земельного участка»	*Не разраб.*
2	*678/2021-АР*	*Раздел 3 «Архитектурные решение»*	
3	*678/2021-КР*	*Раздел 4 «Конструктивные и объемно-планировочные решения»*	
		Раздел 5 «Сведения об инженерном оборудовании, о сетях инженерно-технического обеспечения, перечень инженерно-технических мероприятий, содержание технологических решений»	
4.1	*678/2021-ИОС1*	*Подраздел 1. Система электроснабжения*	
4.2	*678/2021-ИОС2*	*Подраздел 2. Система водоснабжения*	
4.3	*678/2021-ИОС3*	*Подраздел 3. Система водоотведения*	
4.4	*678/2021-ИОС4*	*Подраздел 4. Отопление, вентиляция и кондиционирование воздуха, тепловые сети*	
		Подраздел 5. Сети связи	*Не разраб.*
		Подраздел 6. Система газоснабжения	*Не разраб.*
		Подраздел 7. Технологические решения	*Не разраб.*

Подп. и дата | *Взам. инв. №* | *Инв. № дубл.* | *Подп. и дата* | *Инв. № подл*

Изм.	*Лист*	*№ докум.*	*Подп.*	*Дата*
Разраб.		*Бондарчук В.В.*		
Пров.		*Дерюгин Н.А.*		

678/2021-ПЗ

Состав проектной документации

Стадия	*Лист*	*Листов*
П		

ООО «Экспертность»

г. Новосибирск

1	2	3	4
		Раздел 7 «Проект организации работ по сносу или демонтажу объектов строительства»	*Не разраб.*
		Раздел 8 «Перечень мероприятий по охране окружающей среды»	*Не разраб.*
		Раздел 9 «Мероприятия по обеспечению пожарной безопасности»	*Не разраб.*
		Раздел 10 «Мероприятия по обеспечению доступа инвалидов»	*Не разраб.*
		Раздел 10.1 «Мероприятия по обеспечению соблюдения требований энергетической эффективности и требований оснащенности зданий, строений и сооружений приборами учета используемых энергетических ресурсов»	*Не разраб.*
5	*678/2021-ЛСР*	*Раздел 11 «Смета на выборочный капитальный ремонт объекта капитального строительства»*	

Раздел 1. «Пояснительная записка».

Текстовая часть

а) реквизиты документа, на основании которого принято решение о разработке проектной документации.

Выборочный капитальный ремонт объекта недвижимости Заказчика, расположенного по адресу: Новосибирская область, _____ разработана на основании решения Заказчика в соответствии с техническим заданием к договору на создание проектной документации.

б) исходные данные и условия для подготовки проектной документации.

- *Задание на проектирование;*
- *Результаты обследования объекта:*

- заключение эксперта по обследованию технического состояния здания от 08 апреля 2021 г.

- акт общего осмотра здания от 01 апреля 2021 г.

- *Технический паспорт объекта.*

в) сведения о функциональном назначении объекта капитального строительства, состав и характеристика производства, номенклатура выпускаемой продукции (работ, услуг).

Функциональное назначение объекта – гараж.

Общая площадь помещений здания 253,2 кв.м. Гараж расположен в существующем одноэтажном здании. Стены оштукатурены, окрашены на всю высоту. Потолок окрашен влагостойкой краской. Пол – бетонный. Гараж разделен на зоны: гаражные боксы и подсобное помещение. Туалет расположен в здании. Водоснабжение - холодной водой осуществляется от городского водопровода. Горячее водоснабжение отсутствует. Канализация - спуск стоков осуществляется в городской коллектор. Отопление – от городской сети, отопительные приборы – радиаторы, регистры. Вентиляция – с естественным побуждением. Освещение - естественное и искусственное. Искусственное освещение выполнено в соответствии с СНиП 23-05-95, СанПиН 2.2.1/2.1.1.1278 - 03. В помещениях освещенность - 300 лк., обеспечивается светильниками с люминесцентными лампами.

г) сведения о потребности объекта капитального строительства в топливе, газе, воде и электрической энергии.

Потребность проектируемого объекта воде и электроэнергией обеспечивается существующими коммуникациями и выделенными мощностями.

д) данные о проектной мощности объекта капитального строительства (для объектов производственного назначения).

Не требуются.

е) сведения о сырьевой базе, потребности производства в воде, топливно-энергетических ресурсах (для объектов производственного назначения).

Не требуются.

ж) сведения о комплексном использовании сырья, вторичных энергоресурсов, отходов производства (для объектов производственного назначения).

Сырье, вторичные энергоресурсы, отходы производства не используются.

з) сведения об использовании возобновляемых источников энергии и вторичных энергетических ресурсов.

Возобновляемые источники энергии и вторичные энергетические ресурсы не используются.

и) сведения о земельных участках, изымаемых во временное (на период строительства) и (или) постоянное пользование, обоснование размеров изымаемого земельного участка, если такие размеры не установлены нормами отвода земель для конкретных видов деятельности, или правилами землепользования и застройки, или проектами планировки, межевания территории.

Земельные участки во временное или постоянное пользование не изымаются.

к) сведения о категории земель, на которых будет располагаться объект капитального строительства.

Земельный участок относится к категории – земли поселений (земли населенных пунктов).

л) сведения о размере средств, требующихся для возмещения убытков правообладателям земельных участков, - в случае их изъятия во временное и (или) постоянное пользование.

Возмещение убытков не требуется.

м) сведения об использованных в проекте изобретениях, результатах проведенных патентных исследований.

В данном проекте изобретения не использовались.

н) технико-экономические показатели проектируемого объекта капитального строительства.

№№ п/п	Наименование	Единицы измерения	Количество	Примечание
1	2	3	4	5
1.	Общая площадь помещений	$м^2$	253,2	
2.	Высота помещений	м	3,45	
3.	Количество работающих	чел.	1	
4.	Время работы	час.	08^{00}-20^{00}	

о) сведения о наличии разработанных и согласованных специальных технических условий.

В данном проекте специальные технические условия не разрабатывались.

п) данные о проектной мощности объекта капитального строительства, значимости объекта капитального строительства для поселений (муниципального образования), а также о численности работников и их профессионально-квалификационном составе, числе рабочих мест.

Не требуются.

р) сведения о компьютерных программах, которые использовались при выполнении расчетов конструктивных элементов зданий, строений и сооружений.

Инженерные расчеты выполнены без применения ЭВМ.

с) обоснование возможности осуществления строительства объекта капитального строительства по этапам строительства с выделением этих этапов.

Строительство будет осуществлено в 1 этап.

т) сведения о предполагаемых затратах, связанных со сносом зданий и сооружений, переселением людей, переносом сетей инженерно-технического обеспечения.

Затраты, связанные со сносом зданий и сооружений, переселением людей, переносом сетей инженерно-технического обеспечения в данной проектной документации не предполагаются.

у) Документы (копии документов, оформленные в установленном порядке), указанные в подпункте "б"

Предоставленная заказчиком исходная документация, представлена в виде отсканированных документов.

Главный инженер проекта *В.В. Бондарчук*

СТРОИТЕЛЬНАЯ ЭКСПЕРТИЗА И ПРОЕКТИРОВАНИЕ
ЭКСПЕРТНОСТЬ

+7 (383) 277-58-42
info@expertnost.ru
www.expertnost.ru

Ассоциация проектных организаций строительного комплекса
«Партнерство проектировщиков». №111 по реестру СРО-П-207-14032019

Выборочный капитальный ремонт объекта недвижимости – гаража, расположенного по адресу: Новосибирская область, г. Новосибирск [redacted]

Приложение №1

Документы предоставленные заказчиком

Шифр: 678/2021-ПЗ

СТРОИТЕЛЬНО-ТЕХНИЧЕСКАЯ ЭКСПЕРТИЗА
ЭКСПЕРТНОСТЬ

+7 (383) 277-58-42
info@expertnost.ru
www.expertnost.ru

Ассоциация проектных организаций строительного комплекса «Партнерство проектировщиков». №111 по реестру СРО-П-207-14032019

АКТ ТЕХНИЧЕСКОГО ОБСЛЕДОВАНИЯ ОБЪЕКТА КАПИТАЛЬНОГО СТРОИТЕЛЬСТВА
от 08 апреля 2021 года

по обследованию конструкций здания «гаража», расположенного по адресу: город Новосибирск, [redacted]

Заказчик: *Федеральное государственное бюджетное образовательное учреждение высшего образования «Сибирский государственный университет геосистем и технологий» Новосибирский техникум геодезии и картографии (НТГиК СГУГиТ)*

Генеральный директор ООО «Экспертность»

Дерюгин Н.А.

_____

Главный инженер-эксперт ООО «Экспертность»

Бондарчук В.В.

_____

В соответствии с "ГОСТ 31937-2011. Межгосударственный стандарт. Здания и сооружения. Правила обследования и мониторинга технического состояния" (прил.В)

Комиссия в составе:

[redacted]

Генеральный директор ООО «Экспертность»:

Дерюгин Никита Александрович

Главный инженер ООО «Экспертность»:

Бондарчук Владислав Викторович

произвели осмотр технического состояния здания «гаража»

1. Сведения об объекте капитального строительства:

1.1. Адрес объекта	*город Новосибирск,* [redacted]
1.2. Год возведения объекта	*1956*
1.3. Собственник объекта	[redacted]
1.4. Общая площадь объекта, в том числе поэтажная площадь, площадь застройки	*Площадь общая 253,2 кв.м, Строительный объём 1213 куб.м*
1.5. Число этажей	*1*
1.6. Дата последнего капитального ремонта	*Нет данных*

2. Сведения о результатах обследования объекта капитального строительства:

2.1. Организация проводившая обследование	*ООО «Экспертность»*
2.2. Время проведения обследования	*Апрель 2021 года*
2.3. Перечень обследуемых конструкций объекта:	
Фундаменты	*Ленточный, бетонный*
Стены, перегородки	*Кирпичные*
Перекрытие	*Деревянное*
Кровля	*Деревянная, металлическая*

Дверные проемы	*Металлические, деревянные*
Оконные проемы	*Деревянные*
Наружная отделка	*Штукатурка, окраска*
Внутренняя отделка	*Штукатурка, окраска*
2.4. Перечень обследуемых инженерных систем:	
Холодного водоснабжения	*Центральное подключение*
Отопления	*Центральное подключение*
Канализации	*Центральное подключение*
Вентиляции	*Естественная*
Электрические сети	*Центральное подключение, открытая*

3. Техническое состояние строительных конструкций объекта:

Перечень обследуемых конструкций	*Выявленные дефекты*	*Количественная оценка*
Стены, перегородки	*сквозные трещины, выветривание раствора из кладки стен*	*80% поверхности*
Перекрытие	*трещины, прогибы перекрытия*	*60% поверхности*
Кровля	*изгибы стропил крыши, повреждения от замачивания, ржавчина и коррозия кровли*	*повсеместно*
Дверные проемы	*деформации, изгибы дверей (створок, коробки)*	*4 ед.*
Оконные проемы	*деформации, изгибы окон (створок, коробки)*	*2 ед.*
Наружная отделка	*растрескивание штукатурных покрытий*	*80% поверхности*
Внутренняя отделка	*растрескивание штукатурных покрытий*	*80% поверхности*
Холодное водоснабжение	*ржавчина труб, дефекты сантех оборудования, ремонтные участки*	*повсеместно*
Отопление	*ржавчина труб системы отопления, дефекты отопительных приборов*	*повсеместно*
Канализация	*ржавчина труб, дефекты сантех оборудования, ремонтные участки*	*повсеместно*
Электрические сети	*скрутки кабельных линий, нарушения ПУЭ*	*повсеместно*

Генеральный директор ООО «Экспертность»
Дерюгин Н.А.

Главный инженер-эксперт ООО «Экспертность»
Бондарчук В.В.

Дефектная ведомость

По результатам осмотра конструкций была составлена дефектная ведомость, представленная в таблице 1.

Таблица 1. Дефектная ведомость.

№	Наименование дефекта	Объем дефекта
1	растрескивание штукатурных покрытий (наружных и внутренних), сквозные трещины, выветривание раствора из кладки стен	80 % поверхности
2	трещины, прогибы перекрытия	60 % поверхности
3	изгибы стропил крыши, повреждения от замачивания, ржавчина и коррозия кровли	повсеместно
4	ржавчина труб системы отопления, дефекты отопительных приборов, ремонтные участки	повсеместно
5	скрутки кабельных линий, нарушения ПУЭ системы электроснабжения, износ оборудования	повсеместно
6	ржавчина труб, дефекты сантех оборудования, ремонтные участки системы водоснабжения	повсеместно
7	ржавчина труб, дефекты сантех оборудования, ремонтные участки системы водоотведения	повсеместно
8	деформации, изгибы ворот (полотна, коробки)	3 ед.
9	деформации, изгибы окон (створок, коробки)	2 ед.
10	деформации, изгибы дверей (створок, коробки)	4 ед.
11	трещины, сколы, волнистость бетонного пола	повсеместно
12	локальное отсутствие, трещины асфальта по отмостке	повсеместно

Генеральный директор ООО «Экспертность»

Дерюгин Н.А.

Главный инженер-эксперт ООО «Экспертность»

Бондарчук В.В.

Фото 1 – общий вид здания

Фото 2 – дефекты потолка

Фото 3 – дефекты потолка

Фото 4 – дефекты потолка

Фото 5 – состояние электрощита

Фото 6 – общий вид перекрытия

Фото 7 – дефекты отделки

Фото 8 – дефекты потолка/стены

Фото 9 – счетчик электроснабжения

Фото 10 – общий вид крыши

СТРОИТЕЛЬНО-ТЕХНИЧЕСКАЯ ЭКСПЕРТИЗА
ЭКСПЕРТНОСТЬ

+7 (383) 277-58-42
info@expertnost.ru
www.expertnost.ru

Ассоциация проектных организаций строительного комплекса «Партнерство проектировщиков». №111 по реестру СРО-П-207-14032019

ЗАКЛЮЧЕНИЕ ЭКСПЕРТА №610/2021
от 08 апреля 2021 года

по обследованию конструкций здания «гаража», расположенного по адресу: город Новосибирск [redacted]

Заказчик: [redacted]

Генеральный директор ООО «Экспертность»

Дерюгин Н.А.

_____

Главный инженер-эксперт ООО «Экспертность»

Бондарчук В.В.

_____

СОДЕРЖАНИЕ

№ п.п.	Наименование	Стр.
1	Акт технического обследования	3
2	Приложение №1 – Фотографии объекта	5
3	Приложение №2 – Сведения об исполнителе	10
4	Приложение №3 – Методика и состав работы	11
5	Приложение №4 – Результаты обследования	13
6	Приложение №5 – Заключение	16
7	Приложение №6 – Список использованных источников	17
8	Приложение №7 – Документы исполнителя	18

1. АКТ ТЕХНИЧЕСКОГО ОБСЛЕДОВАНИЯ ОБЪЕКТА КАПИТАЛЬНОГО СТРОИТЕЛЬСТВА

В соответствии с "ГОСТ 31937-2011. Межгосударственный стандарт. Здания и сооружения. Правила обследования и мониторинга технического состояния" (прил.В)

Комиссия в составе:

[redacted]

Генеральный директор ООО «Экспертность»:

Дерюгин Никита Александрович

Главный инженер ООО «Экспертность»:

Бондарчук Владислав Викторович

произвели осмотр технического состояния здания «гаража»

1. Сведения об объекте капитального строительства:

1.1. Адрес объекта	*город Новосибирск,* [redacted]
1.2. Год возведения объекта	*1956*
1.3. Собственник объекта	[redacted]
1.4. Общая площадь объекта, в том числе поэтажная площадь, площадь застройки	*Площадь общая 253,2 кв.м, Строительный объём 1213 куб.м*
1.5. Число этажей	*1*
1.6. Дата последнего капитального ремонта	*Нет данных*

2. Сведения о результатах обследования объекта капитального строительства:

2.1. Организация проводившая обследование	*ООО «Экспертность»*
2.2. Время проведения обследования	*Апрель 2021 года*
2.3. Перечень обследуемых конструкций объекта:	
Фундаменты	*Ленточный, бетонный*
Стены, перегородки	*Кирпичные*
Перекрытие	*Деревянное*
Кровля	*Деревянная, металлическая*
Дверные проемы	*Металлические, деревянные*
Оконные проемы	*Деревянные*
Наружная отделка	*Штукатурка, окраска*
Внутренняя отделка	*Штукатурка, окраска*
2.4. Перечень обследуемых инженерных систем:	
Холодного водоснабжения	*Центральное подключение*
Отопления	*Центральное подключение*
Канализации	*Центральное подключение*
Вентиляции	*Естественная*
Электрические сети	*Центральное подключение, открытая*

3. Техническое состояние строительных конструкций объекта:

Перечень обследуемых конструкций	*Выявленные дефекты*	*Количественная оценка*
Стены, перегородки	*сквозные трещины, выветривание раствора из кладки стен*	*80% поверхности*
Перекрытие	*трещины, прогибы перекрытия*	*60% поверхности*
Кровля	*изгибы стропил крыши, повреждения от замачивания, ржавчина и коррозия кровли*	*повсеместно*
Дверные проемы	*деформации, изгибы дверей (створок, коробки)*	*4 ед.*
Оконные проемы	*деформации, изгибы окон (створок, коробки)*	*2 ед.*
Наружная отделка	*растрескивание штукатурных покрытий*	*80% поверхности*
Внутренняя отделка	*растрескивание штукатурных покрытий*	*80% поверхности*
Холодное водоснабжение	*ржавчина труб, дефекты сантех оборудования, ремонтные участки*	*повсеместно*
Отопление	*ржавчина труб системы отопления, дефекты отопительных приборов*	*повсеместно*
Канализация	*ржавчина труб, дефекты сантех оборудования, ремонтные участки*	*повсеместно*
Электрические сети	*скрутки кабельных линий, нарушения ПУЭ*	*повсеместно*

2. ПРИЛОЖЕНИЕ 1 – ФОТОГРАФИИ ОБЪЕКТА

Фото 1 – общий вид здания

Фото 2 – дефекты потолка

Фото 3 – дефекты потолка

Фото 4 – дефекты потолка

Фото 5 – состояние электрощита

Фото 6 – общий вид перекрытия

Фото 7 – дефекты отделки

Фото 8 – дефекты потолка/стены

Фото 9 – счетчик электроснабжения

Фото 10 – общий вид крыши

3. ПРИЛОЖЕНИЕ 2 – СВЕДЕНИЯ ОБ ИСПОЛНИТЕЛЕ

Главный инженер-эксперт:

***Бондарчук Владислав Викторович**, обладающий специальными познаниями в области строительства:*

***Образование – высшее техническое, квалификация инженер – строитель** по специальности «Промышленное и гражданское строительство», диплом о высшем образовании выдан Министерством образования РФ, государственным образовательным учреждением «Сибирский государственный университет путей сообщения» (СГУПС) 27 июня 2012 года.*

***Удостоверение о повышении квалификации** №ПЦ-170219 от 04 февраля 2019 г, выдано Бондарчуку Владиславу Викторовичу в том, что он прошел повышение квалификации в Автономной некоммерческой организации дополнительного профессионального образования «Первый центр повышения квалификации и профессиональной подготовки» по курсу «Обследование строительных конструкций зданий и сооружений».*

***Удостоверение о повышении квалификации** №ПЦ-170219 от 04 февраля 2019 г, выдано Бондарчуку Владиславу Викторовичу в том, что он прошел повышение квалификации в Автономной некоммерческой организации дополнительного профессионального образования «Первый центр повышения квалификации и профессиональной подготовки» **по курсу «Проекты мероприятий по обеспечению пожарной безопасности»**.*

***Удостоверение о повышении квалификации** № 642402501507 от 25 апреля 2016г, выдано Бондарчуку Владиславу Викторовичу в том, что он прошел повышение квалификации в ЧУ «Образовательная организация дополнительного профессионального образования «Международная академия экспертизы и оценки» по программе повышения квалификации экспертов (специалистов): «Судебная строительно-техническая и стоимостная экспертиза объектов недвижимости» **по специальности** «Исследование строительных объектов, их отдельных фрагментов, инженерных систем, оборудования и коммуникаций с целью установления объема, качества и стоимости выполненных работ, использованных материалов и изделий».*

***Сертификат соответствия судебного эксперта** №001650 подтверждающий, что Бондарчук Владислав Викторович является компетентным экспертом и соответствует требованиям системы добровольной сертификации, предъявляемой к судебным экспертам по экспертной специальности 16.4.: «Исследование проектной документации, строительных объектов в целях установления их соответствия требованиям специальных правил. Определение технического состояния, причин, условий, обстоятельств и механизма*

разрушения строительных объектов, частичной или полной утраты ими своих функциональных, эксплуатационных, эстетических и других свойств».

4. ПРИЛОЖЕНИЕ 3 – МЕТОДИКА И СОСТАВ РАБОТЫ

Обследование объекта строительно-технической экспертизы проводилось в три связанных между собой этапа:

– подготовка к проведению обследования (информационно-аналитический);

– предварительное (визуальное) обследование;

– детальное (инструментальное) обследование.

Составление экспертного заключения по результатам обследования и информационно-аналитический анализ предоставленных для проведения строительно-технической экспертизы документов, производится с использованием нормативной документации, действующей в настоящий момент на территории Российской Федерации.

В соответствии с требованиями СП 13-102-2003 п. 6.1 Подготовка к проведению обследований предусматривает ознакомление с объектом обследования и проектной документацией на конструкции и строительство сооружения. Экспертом произведен внешний осмотр строительных конструкций нежилого помещения, с выборочным фиксированием на цифровую камеру, что соответствует требованиям СП 13-102-2003 п. 7.2 Основой предварительного обследования является осмотр здания или сооружения и отдельных конструкций с применением измерительных инструментов и приборов (бинокли, фотоаппараты, рулетки, штангенциркули, щупы и прочее). Обмерные работы производились в соответствии с требованиями СП 13-102-2003 п.8.2.1. Целью обмерных работ является уточнение фактических геометрических параметров строительных конструкций и их элементов, определение их соответствия проекту или отклонение от него.

Категории технического состояния согласно ГОСТ 31937-2011 «Здания и сооружения. Правила обследования и мониторинга технического состояния»:

– п.3.10 нормативное техническое состояние: Категория технического состояния, при котором количественные и качественные значения параметров всех критериев оценки технического состояния строительных конструкций зданий и сооружений, включая состояние грунтов основания, соответствуют установленным в проектной документации значениям с учетом пределов их изменения.

– п.3.11 работоспособное техническое состояние: Категория технического состояния, при которой некоторые из числа оцениваемых контролируемых параметров не отвечают требованиям проекта или норм, но имеющиеся нарушения требований в конкретных условиях эксплуатации не приводят к нарушению работоспособности, и необходимая несущая способность конструкций

и грунтов основания с учетом влияния имеющихся дефектов и повреждений обеспечивается.

– п.3.12 ограниченно-работоспособное техническое состояние: Категория технического состояния строительной конструкции или здания и сооружения в целом, включая состояние грунтов основания, при которой имеются крены, дефекты и повреждения, приведшие к снижению несущей способности, но отсутствует опасность внезапного разрушения, потери устойчивости или опрокидывания, и функционирование конструкций и эксплуатация здания или сооружения возможны либо при контроле (мониторинге) технического состояния, либо при проведении необходимых мероприятий по восстановлению или усилению конструкций и (или) грунтов основания и последующем мониторинге технического состояния (при необходимости).

– п.3.13 аварийное состояние: Категория технического состояния строительной конструкции или здания и сооружения в целом, включая состояние грунтов основания, характеризующаяся повреждениями и деформациями, свидетельствующими об исчерпании несущей способности и опасности обрушения и (или) характеризующаяся кренами, которые могут вызвать потерю устойчивости объекта.

Термины и определения *приведены согласно СП 13-102-2003 «Правила обследования несущих строительных конструкций зданий и сооружений».*

Диагностика *– установление и изучение признаков, характеризующих состояние строительных конструкций зданий и сооружений для определения возможных отклонений и предотвращения нарушений нормального режима их эксплуатации.*

Обследование *– комплекс мероприятий по определению и оценке фактических значений контролируемых параметров, характеризующих эксплуатационное состояние, пригодность и работоспособность объектов обследования и определяющих возможность их дальнейшей эксплуатации или необходимость восстановления и усиления.*

Дефект *– отдельное несоответствие конструкций какому-либо параметру, установленному проектом или нормативным документом (СНиП, ГОСТ, ТУ, СН и т.д.).*

Повреждение *– неисправность, полученная конструкцией при изготовлении, транспортировании, монтаже или эксплуатации.*

Критерии оценки *– установленное проектом или нормативным документом количественное или качественное значение параметра, характеризующего прочность, деформативность и другие нормируемые характеристики строительной конструкции.*

Категория технического состояния *– степень эксплуатационной пригодности строительной конструкции или здания и сооружения в целом,*

установленная в зависимости от доли снижения несущей способности и эксплуатационных характеристик конструкций.

Оценка технического состояния *– установление степени повреждения и категории технического состояния строительных конструкций или зданий и сооружений в целом на основе сопоставления фактических значений количественно оцениваемых признаков со значениями этих же признаков, установленных проектом или нормативным документом.*

Нормативный уровень технического состояния *– категория технического состояния, при котором количественное и качественное значение параметров всех критериев оценки технического состояния строительных конструкций зданий и сооружений соответствуют требованиям нормативных документов (СНиП, ТСН, ГОСТ, ТУ, и т.д.).*

Степень повреждения *– установленная в процентном отношении доля проектной несущей способности строительной конструкцией.*

Несущие конструкции *– строительные конструкции, воспринимающие эксплуатационные нагрузки и воздействия и обеспечивающие пространственную устойчивость здания.*

Нормальная эксплуатация *– эксплуатация конструкции или здания в целом, осуществляемая в соответствии с предусмотренными в нормах или проекте технологическими или бытовыми условиями.*

Эксплуатационные показатели здания *– совокупность технических, объемно-планировочных, санитарно-гигиенических, экономических и эстетических характеристик здания, обусловливающих его эксплуатационные качества.*

5. ПРИЛОЖЕНИЕ 4 – РЕЗУЛЬТАТЫ ОБСЛЕДОВАНИЯ

Выезд на объект и фактическое обследование объекта экспертизы проводилось 01 апреля 2021 года.

Обследование объекта проводилось визуально и инструментально при дневном и искусственном рассеянном свете на расстоянии от 0 до 5 м от предмета осмотра. Фото-отчет проведенного обследования представлен в Приложении №1 настоящего заключения эксперта.

5.1 Описание конструкций объекта, их характеристик и состояния:

– наружные стены, кирпичная кладка, толщиной 680 мм, 320 мм, оштукатурены, окрашены, выявлены дефекты: растрескивание штукатурных покрытий (наружных и внутренних), сквозные трещины, выветривание раствора из кладки стен, категория состояния – ограниченно-работоспособное техническое состояние;

– перекрытия, деревянные из балок 110х200 мм, утеплены шлакозасыпным утеплителем, выявлены трещины в отделке потолка штукатурка по дранке, прогибы, следы от движения воды, подтеков с крыши, категория состояния – ограниченно-работоспособное техническое состояние;

– крыша деревянная стропильная система и бревен и досок, стропила из бревна диаметром 120-150 мм, выявлены изгибы стропил крыши, повреждения от замачивания, ржавчина и коррозия кровли, категория состояния – ограниченно-работоспособное техническое состояние;

– ворота (полотна, коробки) выполнены из металлических утеплённых конструкций, окрашены, 3 ед., выявлены деформации, изгибы элементов, коррозия металлических фрагментов, отслоение краски, категория состояния – ограниченно-работоспособное техническое состояние;

– окна (полотна, коробки) выполнены из деревянных утеплённых конструкций, окрашены, 2 ед., выявлены деформации, изгибы элементов, коррозия металлических фрагментов, отслоение краски, категория состояния – ограниченно-работоспособное техническое состояние;

– ворота (полотна, коробки) выполнены из металлических утеплённых конструкций, окрашены, 4 ед., выявлены деформации, изгибы элементов, коррозия металлических фрагментов, отслоение краски, категория состояния – ограниченно-работоспособное техническое состояние;

– полы бетонные, выявлены трещины, сколы, волнистость покрытия, деформации и износ деревянных настилов пола, категория состояния – ограниченно-работоспособное техническое состояние;

– отмостка асфальтовая при въезде в гараж, не заведена на стены, по торцам и на заднем фасаде отсутствует, трещины асфальта по отмостке, категория состояния – недопустимое техническое состояние;

– системы водоснабжения, отопления и канализации выполнены из металлических труб диаметром 25, 50, 63, 110 мм, окрашены масляными красками, выявлены: ржавчина труб, дефекты сантехнических и отопительных приборов, ремонтные участки, отслоение краски, износ запорной арматуры, категория состояния – ограниченно-работоспособное техническое состояние;

– система электроснабжения выполнена из медны кабельных линий, 3х1,5 мм, 3х2,5 мм, светильники люминесцентные, выявлены скрутки кабельных линий, нарушения ПУЭ системы электроснабжения, износ оборудования управления.

Согласно ГОСТ 31937-2011 «Здания и сооружения. Правила обследования и мониторинга технического состояния», ограниченно-работоспособное техническое состояние: Категория технического состояния строительной конструкции или здания и сооружения в целом, включая состояние грунтов основания, при которой имеются крены, дефекты и повреждения, приведшие к снижению несущей способности, но отсутствует опасность внезапного

разрушения, потери устойчивости или опрокидывания, и функционирование конструкций и эксплуатация здания или сооружения возможны либо при контроле (мониторинге) технического состояния, либо при проведении необходимых мероприятий по восстановлению или усилению конструкций и (или) грунтов основания и последующем мониторинге технического состояния (при необходимости).

5.2 Дефектная ведомость:

№	*Наименование дефекта*	*Объем дефекта*
1	*растрескивание штукатурных покрытий (наружных и внутренних), сквозные трещины, выветривание раствора из кладки стен*	*80 % поверхности*
2	*трещины, прогибы перекрытия*	*60 % поверхности*
3	*изгибы стропил крыши, повреждения от замачивания, ржавчина и коррозия кровли*	*повсеместно*
4	*ржавчина труб системы отопления, дефекты отопительных приборов, ремонтные участки*	*повсеместно*
5	*скрутки кабельных линий, нарушения ПУЭ системы электроснабжения, износ оборудования*	*повсеместно*
6	*ржавчина труб, дефекты сантех оборудования, ремонтные участки системы водоснабжения*	*повсеместно*
7	*ржавчина труб, дефекты сантех оборудования, ремонтные участки системы водоотведения*	*повсеместно*
8	*деформации, изгибы ворот (полотна, коробки)*	*3 ед.*
9	*деформации, изгибы окон (створок, коробки)*	*2 ед.*
10	*деформации, изгибы дверей (створок, коробки)*	*4 ед.*
11	*трещины, сколы, волнистость бетонного пола*	*повсеместно*
12	*локальное отсутствие, трещины асфальта по отмостке*	*повсеместно*

5.3 Анализ причин дефектов и повреждений:

Обследованные конструкции и элементы инженерных системы объекта экспертизы в силу своего физического и морального износа (отсутствие капитального ремонта) с момента строительства объекта капитального строительства подверглись локальным повреждениям (указаны выше), что негативно сказывается на облике здания и ухудшает требуемые параметры безопасной эксплуатации.

Требуется выполнить выборочный капитальный ремонт конструкций и элементов инженерных систем объекта.

6. ПРИЛОЖЕНИЕ 5 – ЗАКЛЮЧЕНИЕ

На основании результатов технического обследования конструкций здания «гаража», расположенного по адресу: Новосибирская область, город Новосибирск, [redacted] установлено, что объект находится в ограниченно-работоспособном техническом состоянии. Согласно ГОСТ 31937-2011 «Здания и сооружения. Правила обследования и мониторинга технического состояния», ограниченно-работоспособное техническое состояние: Категория технического состояния строительной конструкции или здания и сооружения в целом, включая состояние грунтов основания, при которой имеются крены, дефекты и повреждения, приведшие к снижению несущей способности, но отсутствует опасность внезапного разрушения, потери устойчивости или опрокидывания, и функционирование конструкций и эксплуатация здания или сооружения возможны либо при контроле (мониторинге) технического состояния, либо при проведении необходимых мероприятий по восстановлению или усилению конструкций и (или) грунтов основания и последующем мониторинге технического состояния (при необходимости).

Обследованные конструкции и элементы инженерных системы объекта экспертизы в силу своего физического и морального износа (отсутствие капитального ремонта) с момента строительства объекта капитального строительства подверглись локальным повреждениям (указаны выше), что негативно сказывается на облике здания и ухудшает требуемые параметры безопасной эксплуатации.

Требуется выполнить выборочный капитальный конструкций и элементов инженерных систем объекта капитального строительства.

Эксперт *Бондарчук В.В.*

Генеральный директор *Дерюгин Н.А.*

7. ПРИЛОЖЕНИЕ 6 – СПИСОК ИСПОЛЬЗОВАННЫХ ИСТОЧНИКОВ

1. АО «ЦНИИПРОМЗДАНИЙ» – «Пособие по обследованию строительных конструкций зданий», Москва – 2004;
2. ГОСТ 31937-2011 «Здания и сооружения. Правила обследования и мониторинга технического состояния»;
3. Градостроительный кодекс Российской Федерации;
4. Гроздов В.Т. «Техническое обследование строительных конструкций зданий и сооружений», С-Петербург, 1998 г.;
5. СП 13-102-2003 «Правила обследования несущих строительных конструкций зданий и сооружений»;
6. СП 17.13330.2017 «Кровли. Актуализированная редакция СНиП II-26-76»;
7. СП 70.13330.2012 «Несущие и ограждающие конструкции. Актуализированная редакция СНиП 3.03.01-87»;
8. СП 71.13330.2017 «Изоляционные и отделочные покрытия. Актуализированная редакция СНиП 3.04.01-87»;
9. Федеральный закон от 30 декабря 2009 г. № 384-ФЗ «Технический регламент о безопасности зданий и сооружений».

7. ПРИЛОЖЕНИЕ 7 – ДОКУМЕНТЫ ИСПОЛНИТЕЛЯ

ВЫПИСКА ИЗ РЕЕСТРА ЧЛЕНОВ САМОРЕГУЛИРУЕМОЙ ОРГАНИЗАЦИИ

«07» февраля 2020 г. № 111

Саморегулируемая организация Ассоциация проектных организаций строительного комплекса «Партнерство проектировщиков»

Ассоциация «Партнерство проектировщиков»

саморегулируемая организация, основанная на членстве лиц, осуществляющих подготовку проектной документации

236040, Калининградская Область, г. Калининград, ул. Черняховского, д. 6, литер А, оф. 116/1

www.sro-pp.ru, sro-pp@mail.ru

Регистрационный номер в государственном реестре саморегулируемых организаций

СРО-П-207-14032019

Выдана Обществу с ограниченной ответственностью «Экспертность»

Наименование	Сведения
1. Сведения о члене саморегулируемой организации:	
1.1. Полное и (в случае, если имеется) сокращенное наименование юридического лица или фамилия, имя, (в случае, если имеется) отчество индивидуального предпринимателя	Общество с ограниченной ответственностью «Экспертность» ООО «Экспертность»
1.2. Идентификационный номер налогоплательщика (ИНН)	5404079767
1.3. Основной государственный регистрационный номер (ОГРН) или основной государственный регистрационный номер индивидуального предпринимателя (ОГРНИП)	1185476076829
1.4. Адрес места нахождения юридического лица	630048, Новосибирская обл., г. Новосибирск, ул. Степная, дом 5, офис 106
1.5. Место фактического осуществления деятельности *(только для индивидуального предпринимателя)*	
2. Сведения о членстве индивидуального предпринимателя или юридического лица в саморегулируемой организации:	
2.1. Регистрационный номер члена в реестре членов саморегулируемой организации	0111
2.2. Дата регистрации юридического лица или индивидуального предпринимателя в реестре членов саморегулируемой организации *(число, месяц, год)*	07.02.2020

1

2.3. Дата *(число, месяц, год)* и номер решения о приеме в члены саморегулируемой организации	Протокол № 07/02-20 от 07.02.2020
2.4. Дата вступления в силу решения о приеме в члены саморегулируемой организации *(число, месяц, год)*	07.02.2020
2.5. Дата прекращения членства в саморегулируемой организации *(число, месяц, год)*	
2.6. Основания прекращения членства в саморегулируемой организации	

3. Сведения о наличии у члена саморегулируемой организации права выполнения работ:

3.1. **Дата, с которой член саморегулируемой организации имеет право** выполнять инженерные изыскания, **осуществлять подготовку проектной документации**, строительство, реконструкцию, капитальный ремонт, снос объектов капитального строительства **по договору подряда на выполнение** инженерных изысканий, **подготовку проектной документации**, по договору строительного подряда, по договору подряда на осуществление сноса:

В отношении объектов капитального строительства (кроме особо опасных, технически сложных и уникальных объектов, объектов использования атомной энергии)	В отношении особо опасных, технически сложных и уникальных объектов капитального строительства (кроме объектов использования атомной энергии)	В отношении объектов использования атомной энергии
07.02.2020		

3.2. **Сведения об уровне ответственности члена саморегулируемой организации по обязательствам по договору подряда** на выполнение инженерных изысканий, **подготовку проектной документации**, по договору строительного подряда, по договору подряда на осуществление сноса, **и стоимости работ по одному договору, в соответствии с которым указанным членом внесен взнос в компенсационный фонд возмещения вреда:**

а) первый	есть	не превышает 25 млн. руб.
б) второй		не превышает 50 млн. руб.
в) третий		не превышает 300 млн. руб.
г) четвертый		составляет 300 млн. руб. и более
д) пятый*		
е) простой*		

* *заполняется только для членов саморегулируемых организаций, основанных на членстве лиц, осуществляющих строительство*

3.3. **Сведения об уровне ответственности члена саморегулируемой организации по обязательствам по договору подряда на** выполнение инженерных изысканий, **подготовку проектной документации**, по договору строительного подряда, по договору подряда на

осуществление сноса, **заключенным с использованием конкурентных способов заключения договоров, и предельному размеру обязательств по таким договорам, в соответствии с которым указанным членом внесен взнос в компенсационный фонд обеспечения договорных обязательств:**

а) первый		не превышает 25 млн. руб.
б) второй		не превышает 50 млн. руб.
в) третий		не превышает 300 млн. руб.
г) четвертый		составляет 300 млн. руб. и более
д) пятый*		

** заполняется только для членов саморегулируемых организаций, основанных на членстве лиц, осуществляющих строительство*

4. Сведения о приостановлении права выполнять инженерные изыскания, осуществлять подготовку проектной документации, строительство, реконструкцию, капитальный ремонт, снос объектов капитального строительства:

4.1. Дата, с которой приостановлено право выполнения работ *(число, месяц, год)*	
4.2. Срок, на который приостановлено право выполнения работ* --- **указываются сведения только в отношении действующей меры дисциплинарного воздействия*	

Генеральный директор _____ Петров В.А.

М.П.

Форма № 1-1-Учет
Код по КНД 1121007

Федеральная налоговая служба

СВИДЕТЕЛЬСТВО

О ПОСТАНОВКЕ НА УЧЕТ РОССИЙСКОЙ ОРГАНИЗАЦИИ В НАЛОГОВОМ ОРГАНЕ ПО МЕСТУ ЕЕ НАХОЖДЕНИЯ

Настоящее свидетельство подтверждает, что российская организация
ОБЩЕСТВО С ОГРАНИЧЕННОЙ ОТВЕТСТВЕННОСТЬЮ "ЭКСПЕРТНОСТЬ"

(полное наименование российской организации в соответствии с учредительными документами)

ОГРН | 1 | 1 | 8 | 5 | 4 | 7 | 6 | 0 | 7 | 6 | 8 | 2 | 9 |

поставлена на учет в соответствии с
Налоговым кодексом Российской Федерации **11.09.2018**
(число, месяц, год)

в налоговом органе по месту нахождения **Инспекция Федеральной налоговой службы по Ленинскому району г. Новосибирска** | 5 | 4 | 0 | 4 |

(наименование налогового органа и его код)

и ей присвоен

ИНН/КПП | 5 | 4 | 0 | 4 | 0 | 7 | 9 | 7 | 6 | 7 | / | 5 | 4 | 0 | 4 | 0 | 1 | 0 | 0 | 1 |

Начальник отдела ведения реестров и обработки данных Межрайонной инспекции Федеральной налоговой службы № 16 по Новосибирской области О.Г. Семенова

МП

ДОКУМЕНТ СООТВЕТСТВУЕТ СОДЕРЖАНИЮ ЭЛЕКТРОННОГО ДОКУМЕНТА

ДИПЛОМ ЯВЛЯЕТСЯ
ГОСУДАРСТВЕННЫМ ДОКУМЕНТОМ
О ВЫСШЕМ ОБРАЗОВАНИИ

Регистрационный номер 57697 « 29 » июня 2012 г.

РОССИЙСКАЯ ФЕДЕРАЦИЯ

г. Новосибирск

федеральное государственное бюджетное образовательное
учреждение высшего профессионального образования
«Сибирский государственный университет
путей сообщения»

ДИПЛОМ

КО № 37048

Решением
Государственной аттестационной комиссии

от 27 июня 2012 года

Бондарчуку
Владиславу Викторовичу

ПРИСУЖДЕНА
КВАЛИФИКАЦИЯ

Инженер

по специальности
« Промышленное и гражданское строительство»

УДОСТОВЕРЕНИЕ
О ПОВЫШЕНИИ КВАЛИФИКАЦИИ

Настоящее удостоверение выдано Бондарчуку
(фамилия, имя, отчество)
Владиславу Викторовичу

в том, что он(а) с «24» января 2019 г. по «04» февраля 2019 г.

прошел(а) обучение в (на) Автономной некоммерческой
(наименование)
организации дополнительного профессионального образования
(наименование организации (в дательном падеже) дополнительного профессионального образования)
«Первый центр повышения квалификации и профессиональной подготовки»

по курсу: «Обследование строительных конструкций зданий и
(наименование программы, вид, программа дополнительного профессионального образования)
сооружений»

в объеме 72
(количество часов)

Ректор (директор) Кузнецов Е.В.

Секретарь Медведева И.Ю.

«Первый центр повышения квалификации и профессиональной подготовки»

Удостоверение является документом установленного образца о повышении квалификации

Регистрационный номер ПЦ – 170219

Город Санкт-Петербург Год 2019

УДОСТОВЕРЕНИЕ
О ПОВЫШЕНИИ КВАЛИФИКАЦИИ

Настоящее удостоверение выдано Бондарчуку
(фамилия, имя, отчество)
Владиславу Викторовичу

в том, что он(а) с «24» января 2019 г. по «04» февраля 2019 г.

прошел(а) обучение в (на) Автономной некоммерческой
(полное наименование)
организации дополнительного профессионального образования
(полное наименование учреждения (подразделения) дополнительного профессионального образования)
«Первый центр повышения квалификации и профессиональной подготовки»

по курсу: «Проекты мероприятий по обеспечению пожарной
(наименование программы дополнительного профессионального образования)
безопасности»

в объеме 72
(количество часов)

«Первый центр повышения квалификации и профессиональной подготовки»

Ректор (директор) Кузнецов Е.В.

Секретарь Медведева И.Ю.

Город Санкт-Петербург Год 2019

Регистрационный номер ПЦ – 180219

Удостоверение является документом установленного образца о повышении квалификации

СТРОИТЕЛЬНАЯ ЭКСПЕРТИЗА И ПРОЕКТИРОВАНИЕ
ЭКСПЕРТНОСТЬ

+7 (383) 277-58-42
info@expertnost.ru
www.expertnost.ru

Ассоциация проектных организаций строительного комплекса
«Партнерство проектировщиков». №111 по реестру СРО-П-207-14032019

Выборочный капитальный ремонт объекта недвижимости – гаража, расположенного по адресу: Новосибирская область, г. Новосибирск

ПРОЕКТНАЯ ДОКУМЕНТАЦИЯ

678/2021-АР Том 2. Раздел 3 «Архитектурные решения»

2021 г.

СТРОИТЕЛЬНАЯ ЭКСПЕРТИЗА И ПРОЕКТИРОВАНИЕ
ЭКСПЕРТНОСТЬ

+7 (383) 277-58-42
info@expertnost.ru
www.expertnost.ru

Ассоциация проектных организаций строительного комплекса
«Партнерство проектировщиков». №111 по реестру СРО-П-207-14032019

Выборочный капитальный ремонт объекта недвижимости – гаража, расположенного по адресу: Новосибирская область, г. Новосибирск

ПРОЕКТНАЯ ДОКУМЕНТАЦИЯ

Раздел 3 «Архитектурные решения»

678/2021-АР

Том 2

Главный инженер проекта В.В. Бондарчук

2021 г.

СОДЕРЖАНИЕ ТОМА 3

Обозначение	Наименование	Примечание
1	2	3
678/2021-АР-С	Содержание тома 2	
678/2021-АР-СП	Состав проектной документации	
678/2021-АР-ТЧ	Текстовая часть	
	а). Описание и обоснование внешнего и внутреннего вида объекта капитального строительства, его пространственной, планировочной и функциональной организации б). Обоснование принятых объемно-пространственных и архитектурно-художественных решений, в том числе в части соблюдения предельных параметров разрешенного строительства объекта капитального строительства в). Описание и обоснование использованных композиционных приемов при оформлении фасадов и интерьеров объекта капитального строительства г). Описание решений по отделке помещений основного, вспомогательного, обслуживающего и технического назначения д). Описание архитектурных решений, обеспечивающих естественное освещение помещений с постоянным пребыванием людей е). Описание архитектурно-строительных мероприятий, обеспечивающих защиту помещений от шума, вибрации и другого воздействия ж). Описание решений по светоограждению объекта, обеспечивающих безопасность полета воздушных судов (при необходимости) з). Описание решений по декоративно-художественной и цветовой отделке интерьеров – для объектов непроизводственного назначения	

Подп. и дата | Взам. инв. № | Инв. № дубл. | Подп. и дата | Инв. № подл

Изм.	Лист	№ докум.	Подп.	Дата	678/2021-АР		
Разраб.		Бондарчук В.В.			Содержание тома	Стадия	Лист	Листов
Пров.		Дерюгин Н.А.				П		
						ООО «Экспертность» г. Новосибирск		

	Графическая часть	
678/2021-АР-ГЧ	*Общие данные. Указания по производству работ*	
678/2021-АР-ГЧ	*Обмерный план*	
678/2021-АР-ГЧ	*Фасад в осях 1-3, 3-1 до проведения работ*	
678/2021-АР-ГЧ	*Фасад в осях А-Д до проведения работ*	
678/2021-АР-ГЧ	*Фасад в осях Д-А до проведения работ*	
678/2021-АР-ГЧ	*План демонтажных работ*	
678/2021-АР-ГЧ	*План монтажных работ*	
678/2021-АР-ГЧ	*Фасад в осях 1-3, 3-1 после проведения работ*	
678/2021-АР-ГЧ	*Фасад в осях А-Д после проведения работ*	
678/2021-АР-ГЧ	*Фасад в осях Д-А после проведения работ*	
678/2021-АР-ГЧ	*План отделочных работ*	
678/2021-АР-ГЧ	*Окна, двери и ворота*	

Подп. и дата

Взам. инв. №

Инв. № дубл.

Подп. и дата

Инв. № подл

					678/2021-АР	*Лист*
Лит	*Изм.*	*№ докум.*	*Подп.*	*Дата*		

СОСТАВ ПРОЕКТНОЙ ДОКУМЕНТАЦИИ

Номер тома	Обозначение	Наименование	Примечание
1	2	3	4
1	678/2021-ПЗ	Раздел 1 «Пояснительная записка»	
		Раздел 2 «Схема планировочной организации земельного участка»	Не разраб.
2	678/2021-АР	Раздел 3 «Архитектурные решение»	
3	678/2021-КР	Раздел 4 «Конструктивные и объемно-планировочные решения»	
		Раздел 5 «Сведения об инженерном оборудовании, о сетях инженерно-технического обеспечения, перечень инженерно-технических мероприятий, содержание технологических решений»	
4.1	678/2021-ИОС1	Подраздел 1. Система электроснабжения	
4.2	678/2021-ИОС2	Подраздел 2. Система водоснабжения	
4.3	678/2021-ИОС3	Подраздел 3. Система водоотведения	
4.4	678/2021-ИОС4	Подраздел 4. Отопление, вентиляция и кондиционирование воздуха, тепловые сети	
		Подраздел 5. Сети связи	Не разраб.
		Подраздел 6. Система газоснабжения	Не разраб.
		Подраздел 7. Технологические решения	Не разраб.

Подп. и дата | Взам. инв. № | Инв. № дубл. | Подп. и дата | Инв. № подл

Лит	Изм.	№ докум.	Подп.	Дата	678/2021-АР		
Разраб.		Бондарчук В.В.			Состав проектной документации	Стадия	Лист	Листов
Пров.		Дерюгин Н.А.				П		
						ООО «Экспертность» г. Новосибирск		

1	2	3	4
		Раздел 7 «Проект организации работ по сносу или демонтажу объектов строительства»	*Не разраб.*
		Раздел 8 «Перечень мероприятий по охране окружающей среды»	*Не разраб.*
		Раздел 9 «Мероприятия по обеспечению пожарной безопасности»	*Не разраб.*
		Раздел 10 «Мероприятия по обеспечению доступа инвалидов»	*Не разраб.*
		Раздел 10.1 «Мероприятия по обеспечению соблюдения требований энергетической эффективности и требований оснащенности зданий, строений и сооружений приборами учета используемых энергетических ресурсов»	*Не разраб.*
5	*678/2021-ЛСР*	*Раздел 11 «Смета на капитальный ремонт объекта капитального строительства»*	

Раздел 3. «АРХИТЕКТУРНЫЕ РЕШЕНИЯ».

Текстовая часть

а) Описание и обоснование внешнего и внутреннего вида объекта капитального строительства, его пространственной, планировочной и функциональной организации.

Внешний вид объекта в результате капитального ремонта изменяется в результате устройства вентилируемого фасада. Планировочные решения приняты с учетом технологических решений.

Уровень ответственности здания – II. Степень огнестойкости конструкций – III. Класс конструктивной пожарной опасности – С0. Класс по ФПО – Ф5.2. Степень агрессивности воздействия окружающей среды – неагрессивная. Уровень ответственности здания – II (коэффициент надежности по ответственности 1,0).

б) Обоснование принятых объемно-пространственных и архитектурно-художественных решений, в том числе в части соблюдения предельных параметров разрешенного строительства объекта капитального строительства.

Несущие конструкции здания – кирпичные стены. Ограждающие конструкции – кирпичные стены. Кровля здания металлический профилированный лист по стропильной системе.

Подп. и дата | Взам. инв. № | Инв. № дубл. | Подп. и дата | Инв. № подл

Лит	Изм.	№ докум.	Подп.	Дата	678/2021-АР		
Разраб.		Бондарчук В.В.			Раздел 3. Архитектурные решения. Текстовая часть.	Стадия	Лист	Листов
Пров.		Дерюгин Н.А.				П		
						ООО «Экспертность» г. Новосибирск		

в) Описание и обоснование использованных композиционных приемов при оформлении фасадов и интерьеров объекта капитального строительства.

Отделка фасадов выполняется из металлического сайдинга.

г) Описание решений по отделке помещений основного, вспомогательного, обслуживающего и технического назначения.

Отделка помещений выполняется штукатуркой, с окраской водоэмульсионными составами светлых цветов. Полы – керамогранитная плитка. Цветовые решения согласовать с заказчиком в момент выполнения работ.

д) Описание архитектурных решений, обеспечивающих естественное освещение помещений с постоянным пребыванием людей.

Естественное освещение помещений обеспечивается существующими окнами.

е) Описание архитектурно-строительных мероприятий, обеспечивающих защиту помещений от шума, вибрации и другого воздействия.

Не требуется.

ж) Описание решений по светоограждению объекта, обеспечивающих безопасность полета воздушных судов (при необходимости).

Не требуется.

з) Описание решений по декоративно-художественной и цветовой отделке интерьеров – для объектов непроизводственного назначения.

Не требуется.

Ведомость чертежей

Раздел	Лист	Наименование	Примечания
АР	1	Общие данные. Указания по производству работ	
	2	Обмерный план	
	3	Фасад в осях 1–3, 3–1 до проведения работ	
	4	Фасад в осях А–Д до проведения работ	
	5	Фасад в осях Д–А до проведения работ	
	6	План демонтажных работ	
	7	План монтажных работ	
	8	Фасад в осях 1–3, 3–1 после проведения работ	
	9	Фасад в осях А–Д после проведения работ	
	10	Фасад в осях Д–А после проведения работ	
	11	План отделочных работ	
	12	Окна, двери и ворота	
КР	1	Ремонт фасада в осях А–Д	
	2	Ремонт фасада в осях Д–А	
	3	План капитального ремонта перекрытия	
	4	План стропильной системы	
	5	Крыша и кровля, разрез 1–1, узлы	
	6	Крыша и кровля, узлы, спецификация	
	7	План обрешетки	
	8	План кровли	
ИОС1	1	Схема электроснабжения и освещения	
	2	Однолинейная схема электроснабжения и освещения	
ИОС2	1	Система водоснабжения	
ИОС3	1	Система водоотведения	
ИОС4	1	Система теплоснабжения	

Общие данные

Степень ответственности здания – нормальная (II)

Снеговой район IV, расчетное значение снеговой нагрузки – 240 кг/м

Ветровой район III, нормативное значение ветрового давления – 38 кг/м

Расчетная зимняя температура наружного воздуха – минус 41 С

Степень огнестойкости здания – II

Класс конструктивной пожарной опасности – С0

Класс функциональный пожарной опасности – Ф 3.5

УКАЗАНИЯ ПО ПРОИЗВОДСТВУ РАБОТ

1. **ВНИМАНИЕ**! Перед началом работ по демонтажу перегородок и устройству проемов в наружной самонесущей стене обесточить электропроводку от розеток и выключателей до электрораспределительной коробки!

2. Все работы выполнять согласно требованиям СНиП 3.03.01-87 «Несущие и ограждающие конструкции», СНиП 12-04-2002 «Безопасность труда в строительстве».

Проектная документация разработана в соответствии с градостроительным планом земельного участка, заданием на проектирование, градостроительным регламентом, техническими регламентами, в том числе, устанавливающими требования по обеспечению безопасной эксплуатации зданий, строений, сооружений и безопасного использования прилегающих к ним территорий, и с соблюдением технических условий.

Главный инженер проекта В.В. Бондарчук

						678/2021–АР–ГЧ		
						Новосибирская область, город Новосибирск,		
Изм.	Колуч.	Лист	№ док.	Подп.	Дата	Выборочный капитальный ремонт здания гаража	Стадия	Лист	Листов
Разраб.		Бондарчук В.В.			05.21		П	1	
Провер.		Деркеин НА.			05.21				
Н.контр.		Деркеин НА.			05.21	Общие сведения	ООО "Экспертность"		

Копировал Формат А3

Обмерный план

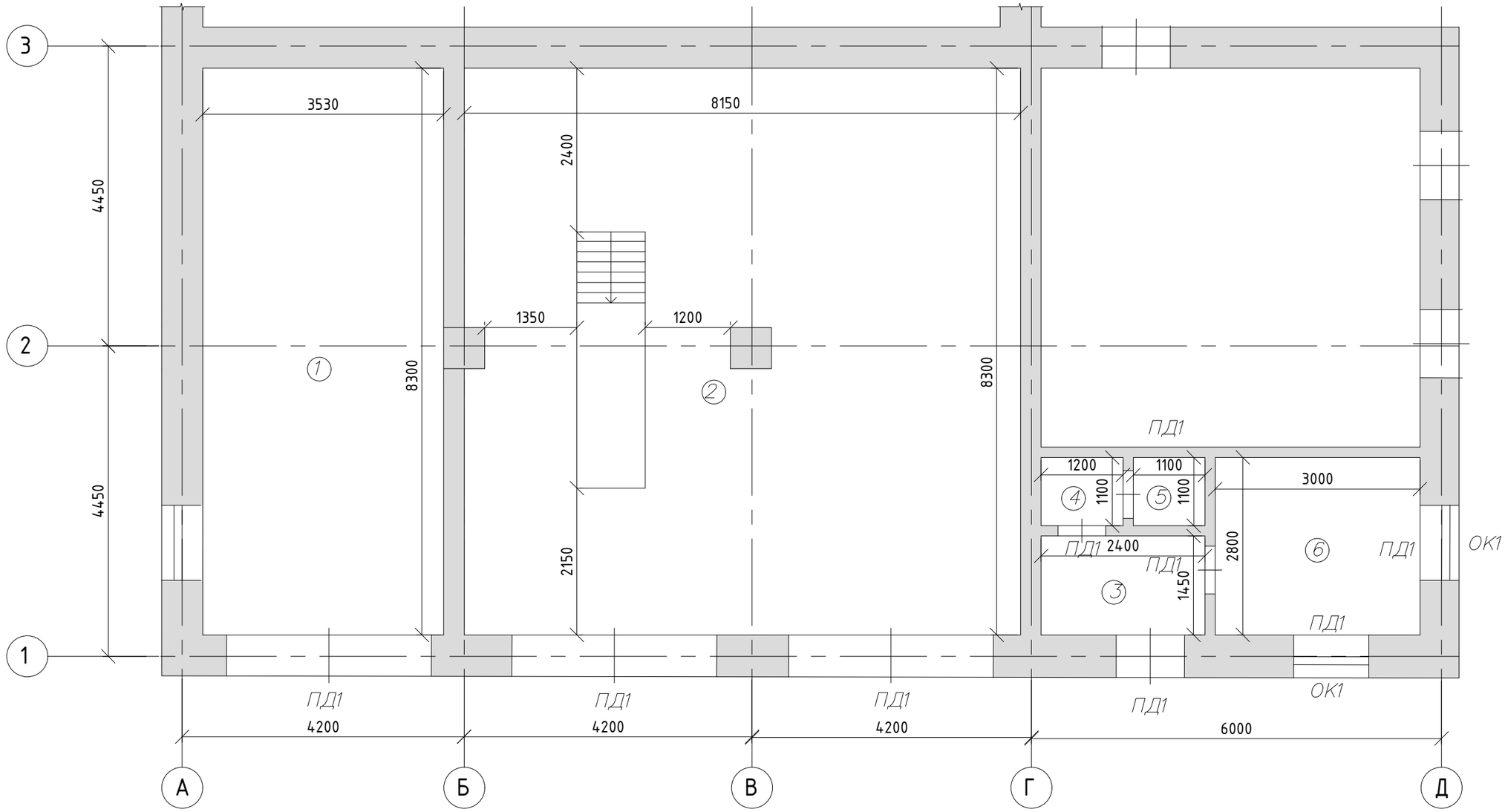

№ пом	Наименование помещения	Площадь, м²
	Первый этаж	
1	Гараж	29,3
2	Гараж	67,0
3	Коридор	3,4
4	Хоз. помещение	1,3
5	Санузел персонала	1,2
6	Комната отдыха	8,3
	Итого по первому этажу:	110,5

Изм.	Колуч.	Лист	№ док.	Подп.	Дата
Разраб.		Бондарчук В.В.			05.21
Провер.		Деркеин НА.			05.21
Н.контр.		Деркеин НА.			05.21

678/2021–АР–ГЧ

Новосибирская область, город Новосибирск,

Выборочный капитальный ремонт здания гаража	Стадия	Лист	Листов
	П	2	
Обмерный план	ООО "Экспертность"		

Копировал

Формат А3

Фасад в осях 1–3, 3–1 до проведения работ

Фасад в осях 3-1

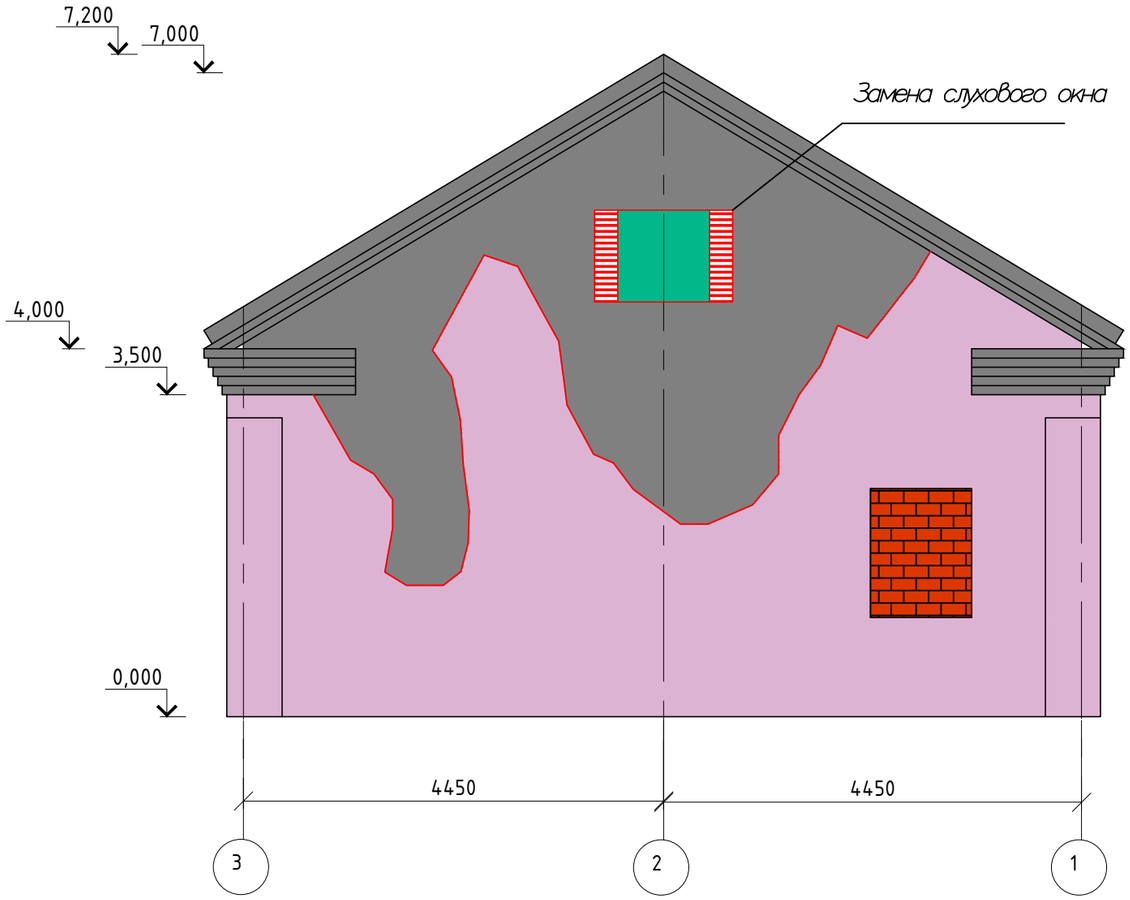

Фасад в осях 1-3

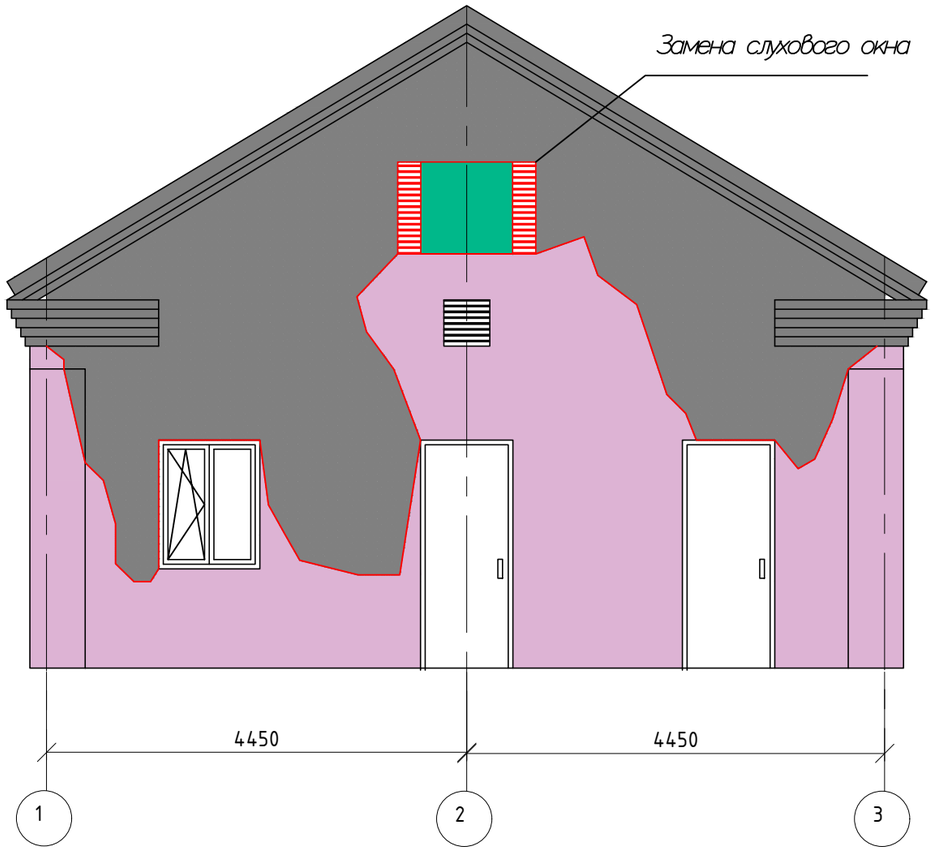

						678/2021–АР–ГЧ			
						Новосибирская область, город Новосибирск,			
Изм.	Колуч.	Лист	№ док	Подп.	Дата	Выборочный капитальный ремонт здания гаража	Стадия	Лист	Листов
Разраб.		Бондарчук В.В.			05.21		П	3	
Провер.		Деркеин НА.			05.21				
Н.контр.		Деркеин НА.			05.21	Фасад в осях 1–3, 3–1 до проведения работ	ООО "Экспертность"		

Копировал

Формат А3

Фасад в осях А–Д до проведения работ

Фасад в осях А-Д

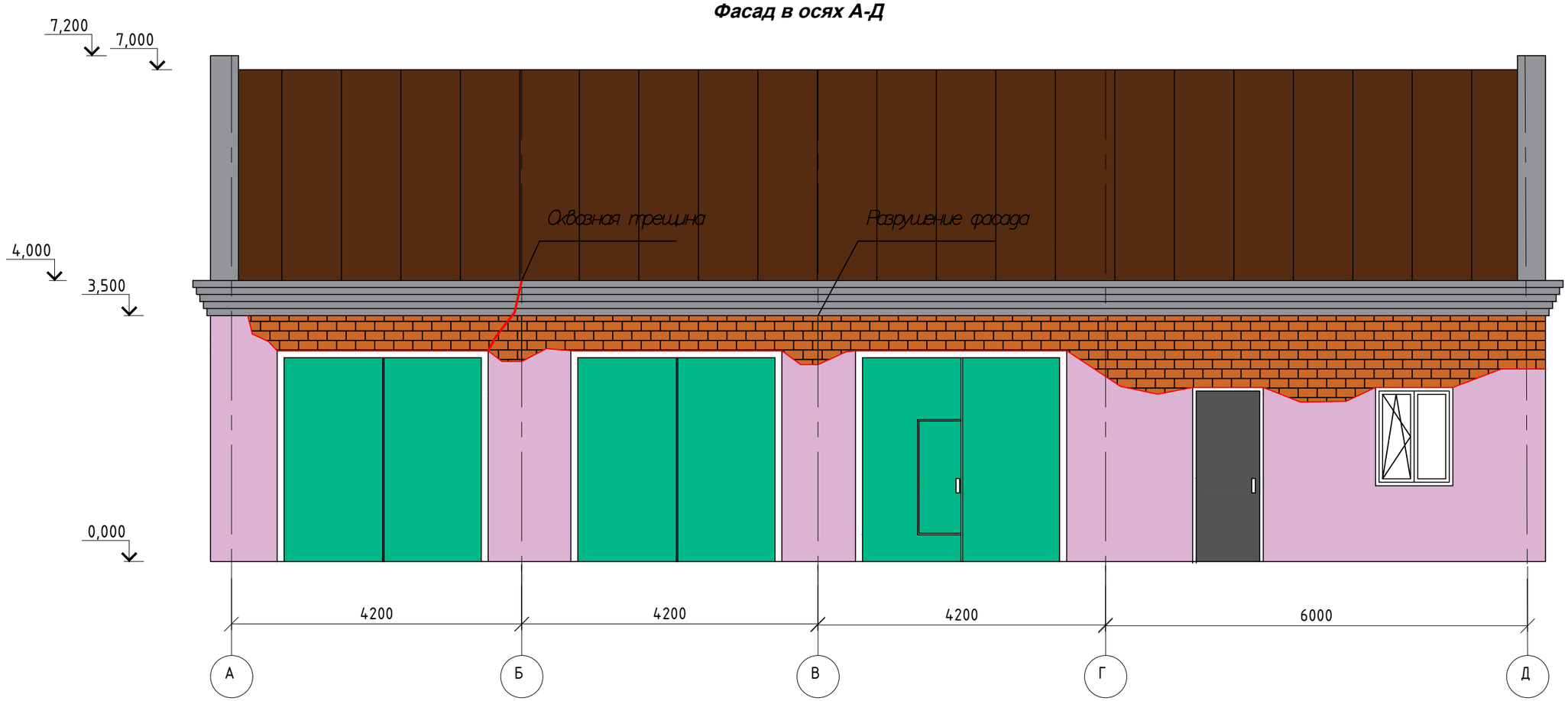

						678/2021–АР–ГЧ			
						Новосибирская область, город Новосибирск,			
Изм.	Колуч.	Лист	№ док.	Подп.	Дата	Выборочный капитальный ремонт здания гаража	Стадия	Лист	Листов
Разраб.		Бондарчук В.В.			05.21		П	4	
Провер.		Деркеин НА.			05.21				
Н.контр.		Деркеин НА.			05.21	Фасад в осях А–Д до проведения работ	ООО "Экспертность"		

Копировал

Формат А3

Фасад в осях Д–А до проведения работ

Фасад в осях Д-А

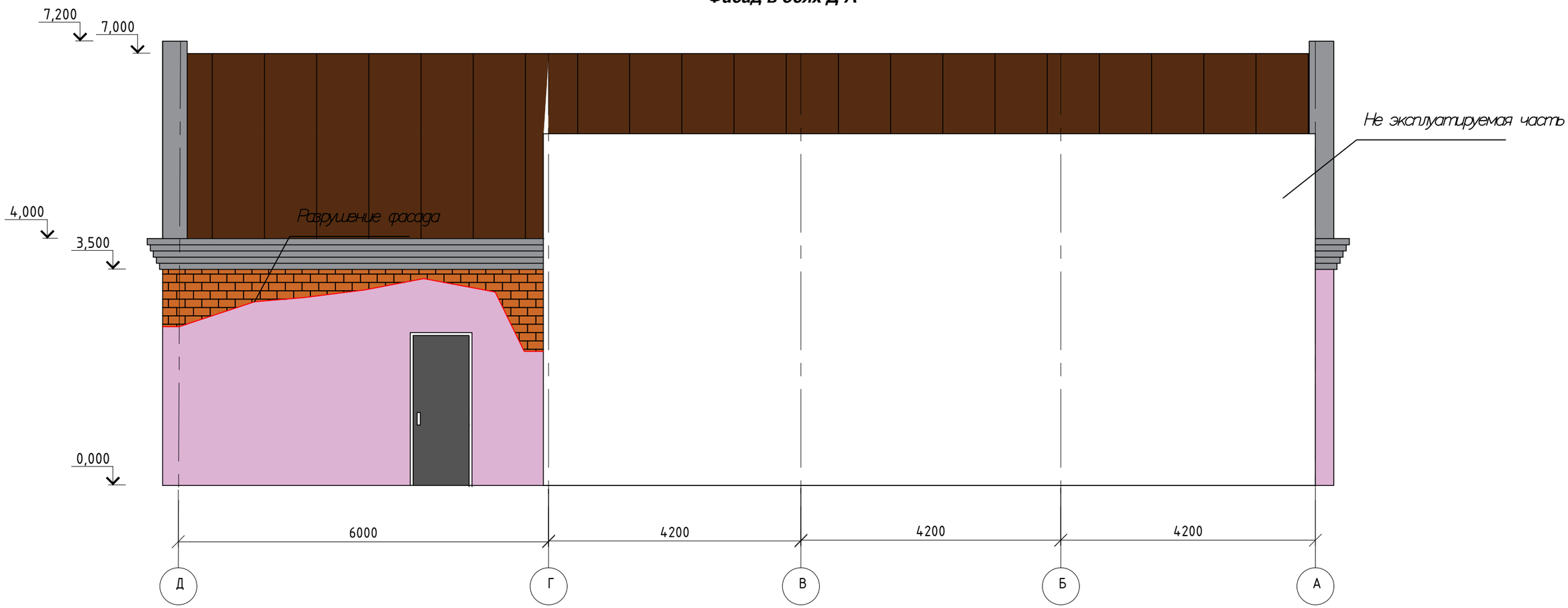

						678/2021–АР–ГЧ			
						Новосибирская область, город Новосибирск,			
Изм.	Колуч.	Лист	№ док	Подп.	Дата	Выборочный капитальный ремонт здания гаража	Стадия	Лист	Листов
Разраб.		Бондарчук В.В.			05.21		П	5	
Провер.		Деркеин НА.			05.21				
Н.контр.		Деркеин НА.			05.21	Фасад в осях Д–А до проведения работ	ООО "Экспертность"		

Копировал

Формат А3

План демонтажных работ

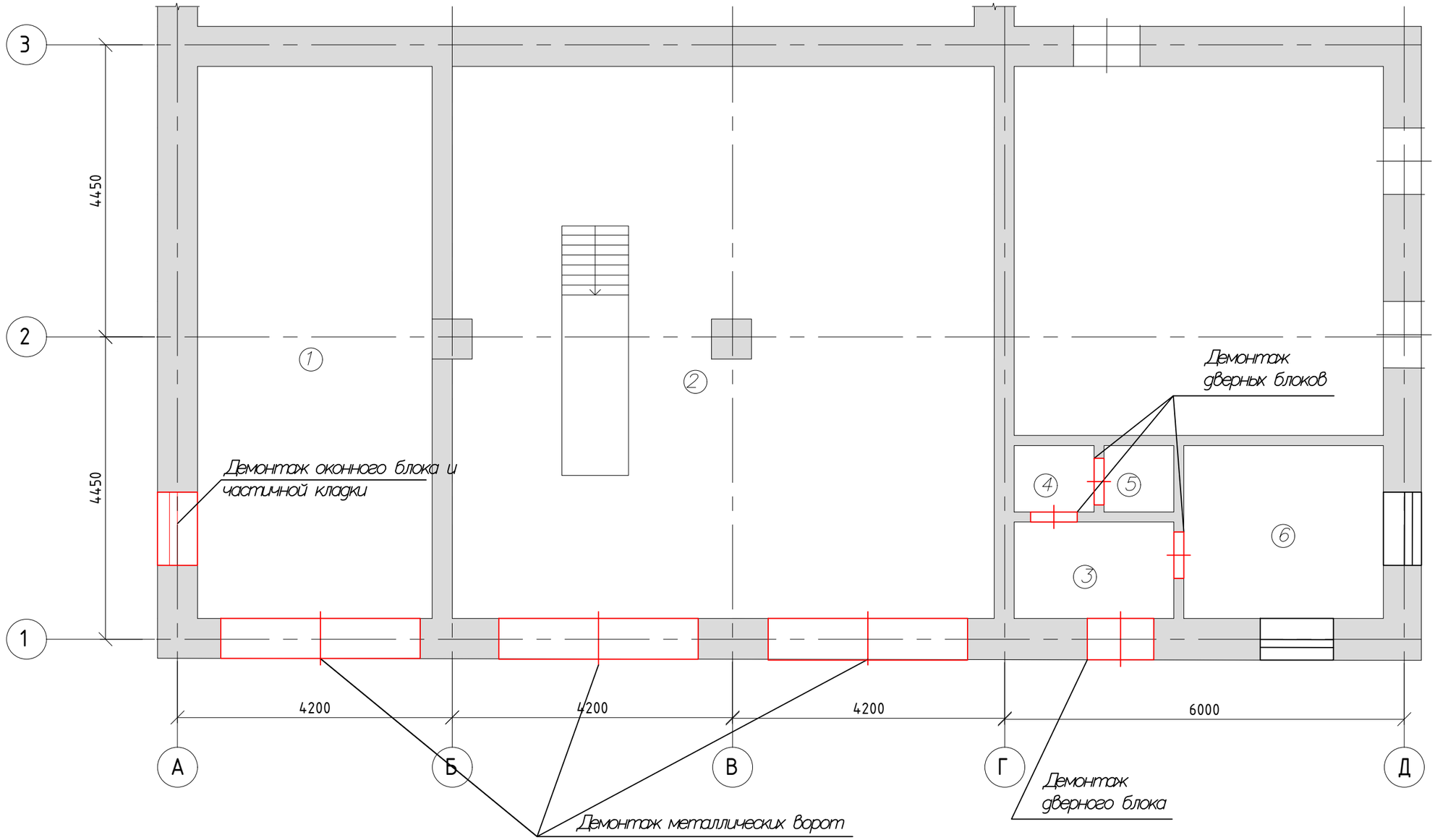

Примечание:

1. Выполнить демонтаж отделочных покрытий внутренних поверхностей стен и перегородок
2. Выполнить демонтаж перекрытия
3. Выполнить демонтаж конструкций крыши и кровли

						678/2021–АР–ГЧ			
						Новосибирская область, город Новосибирск,			
Изм.	Колуч.	Лист	№ док	Подп.	Дата	Выборочный капитальный ремонт здания гаража	Стадия	Лист	Листов
Разраб.		Бондарчук В.В.			05.21		П	6	
Провер.		Деркеин НА			05.21				
Н.контр.		Деркеин НА			05.21	План демонтажных работ	ООО "Экспертность"		

Копировал

Формат А3

План монтажных работ

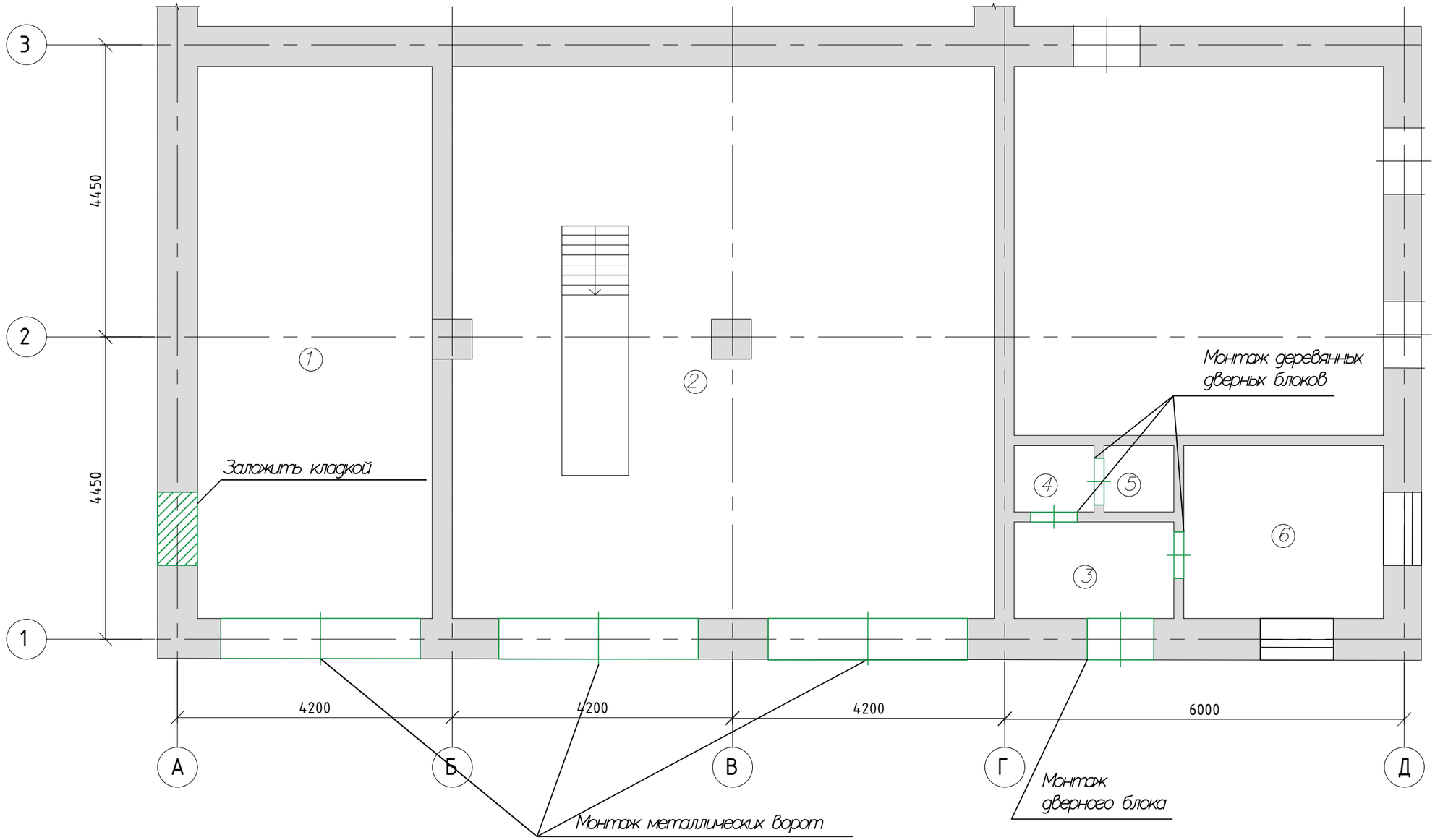

Примечание:

1. Выполнить демонтаж отделочных покрытий внутренних поверхностей стен и перегородок
2. Выполнить демонтаж перекрытия
3. Выполнить демонтаж конструкций крыши и кровли

						678/2021–АР–ГЧ		
						Новосибирская область, город Новосибирск,		
Изм.	Колуч.	Лист	№ док	Подп.	Дата	Выборочный капитальный ремонт здания гаража	Стадия	Лист	Листов
							П	7	
Разраб.		Бондарчук В.В.			05.21	План демонтажных работ	ООО "Экспертность"		
Провер.		Дергачев Н.А.			05.21				
Н.контр.		Дергачев Н.А.			05.21				

Копировал

Формат А3

Фасад в осях 3-1

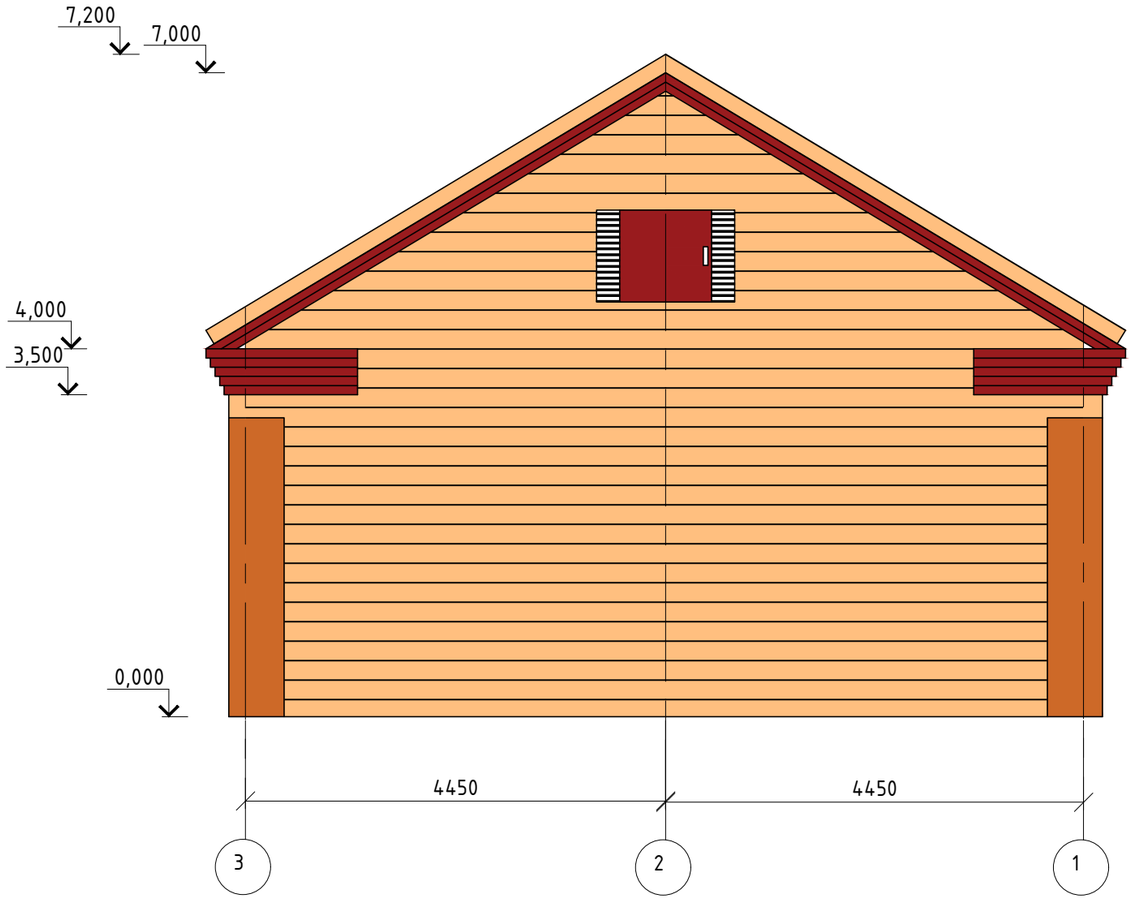

Фасад в осях 1-3

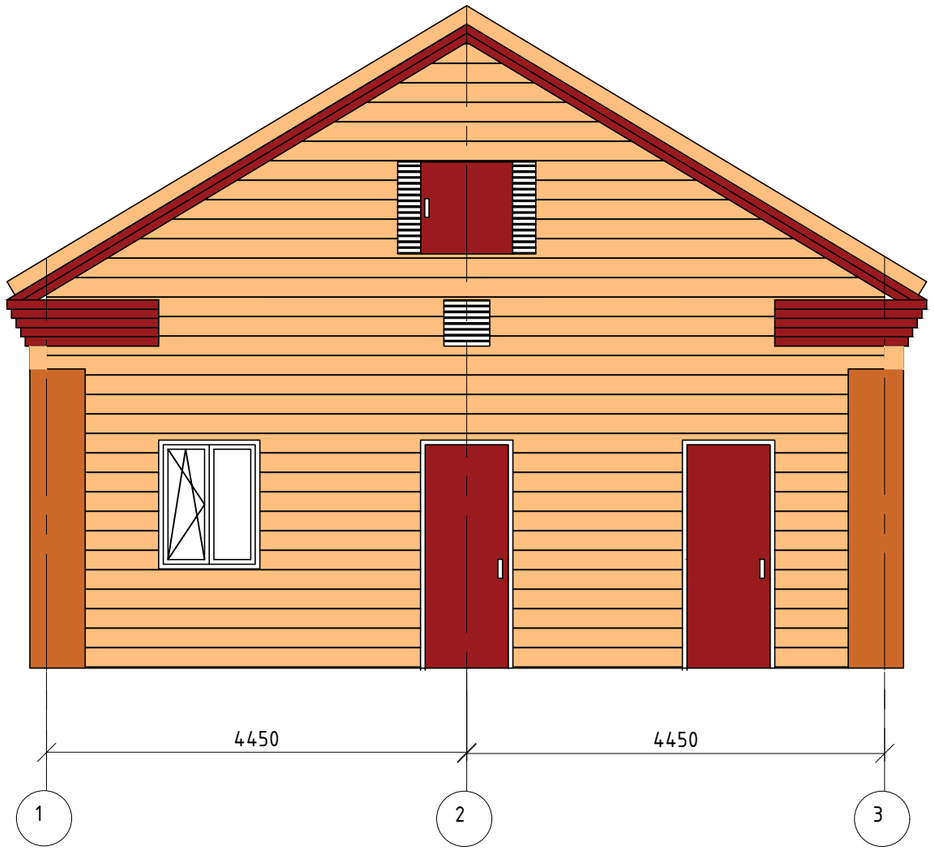

1. Общие примечания смотри лист 1.
2. Сайдинг МП СК–14х226 (ПЭ–01–8017–0.4) монтировать в соответствии с инструкцией по монтажу, разработанной компанией "Металл–Профиль" https://novosibirsk.metallprofil.ru

						678/2021–АР–ГЧ		
						Новосибирская область, город Новосибирск,		
Изм.	Колуч.	Лист	№ док	Подп.	Дата	Выборочный капитальный ремонт здания гаража	Стадия	Лист	Листов
Разраб.		Бондарчук В.В.			05.21		П	8	
Провер.		Деркеин НА.			05.21				
Н.контр.		Деркеин НА.			05.21	Фасад в осях 1–3, 3–1 после проведения работ	ООО "Экспертность"		

Копировал

Формат А3

Фасад в осях А-Д

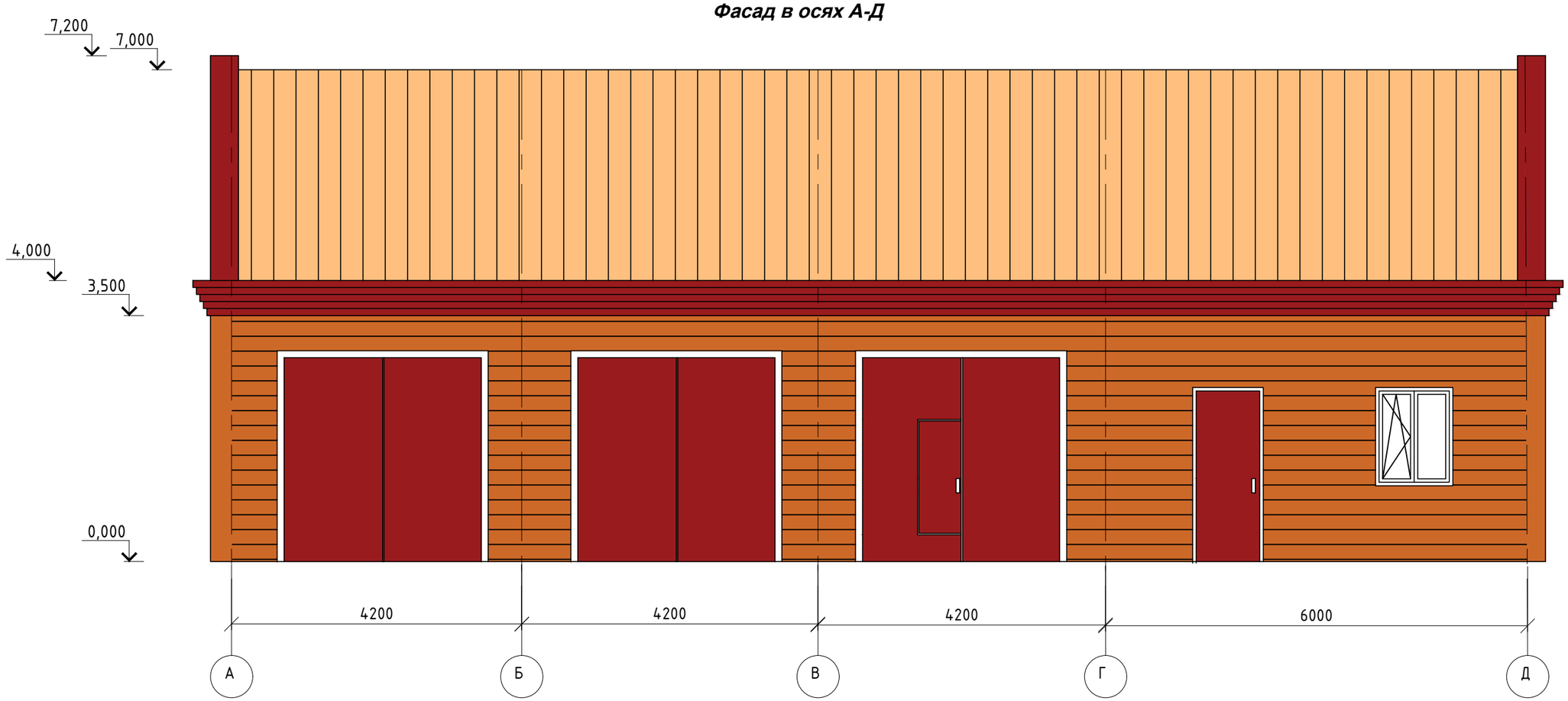

						678/2021–АР–ГЧ			
						Новосибирская область, город Новосибирск,			
Изм.	Колуч.	Лист	№ док	Подп.	Дата	Выборочный капитальный ремонт здания гаража	Стадия	Лист	Листов
Разраб.		Бондарчук В.В.			05.21		П	9	
Провер.		Деркеин НА.			05.21				
Н.контр.		Деркеин НА.			05.21	Фасад в осях А–Д после проведения работ	ООО "Экспертность"		

Копировал

Формат А3

Фасад в осях Д-А

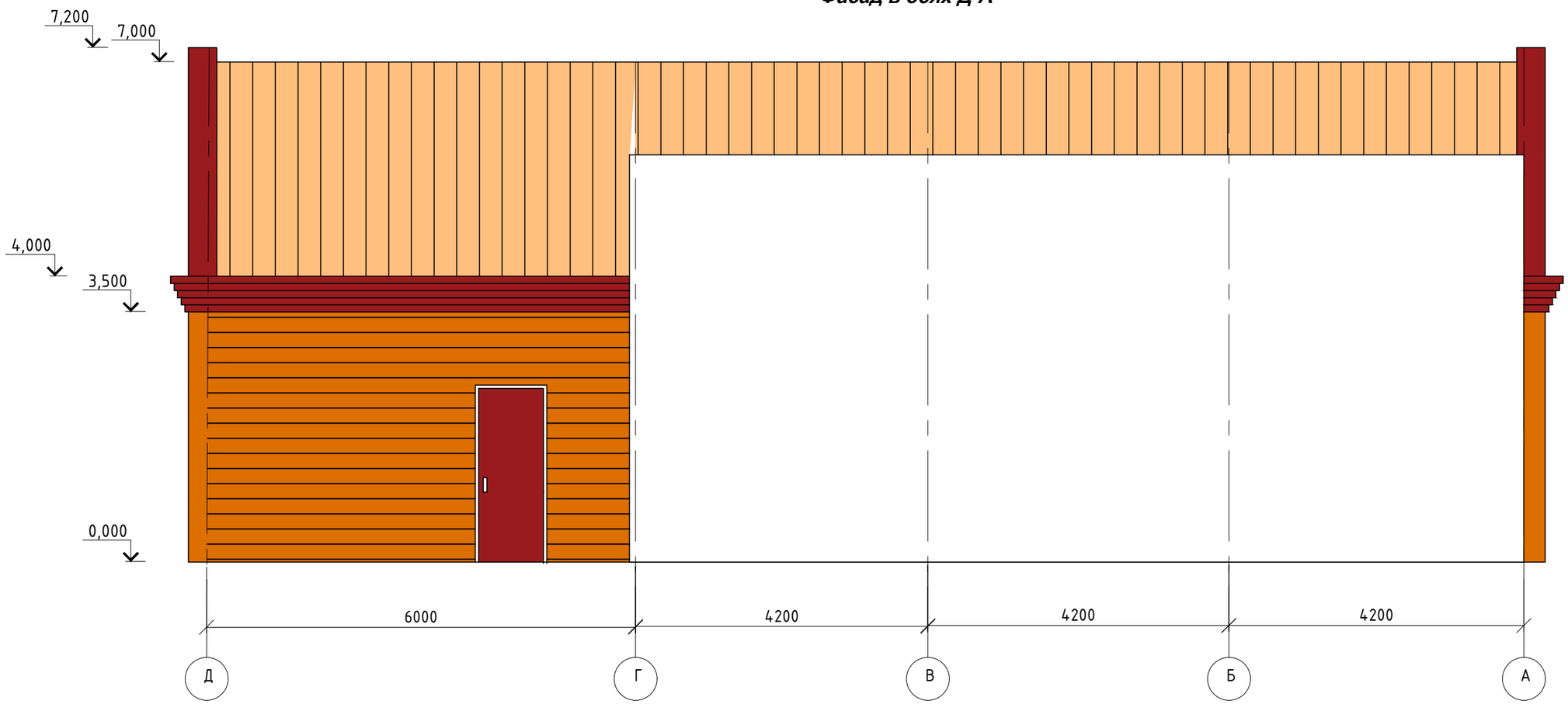

						678/2021–АР–ГЧ				
						Новосибирская область, город Новосибирск,				
Изм.	Колуч.	Лист	№ док	Подп.	Дата	Выборочный капитальный ремонт здания гаража	Стадия	Лист	Листов	
Разраб.		Бондарчук В.В.			05.21		П	10		
Провер.		Деркеин НА.			05.21					
Н.контр.		Деркеин НА.			05.21	Фасад в осях Д–А после проведения работ	ООО "Экспертность"			

Копировал

Формат А3

План отделочных работ

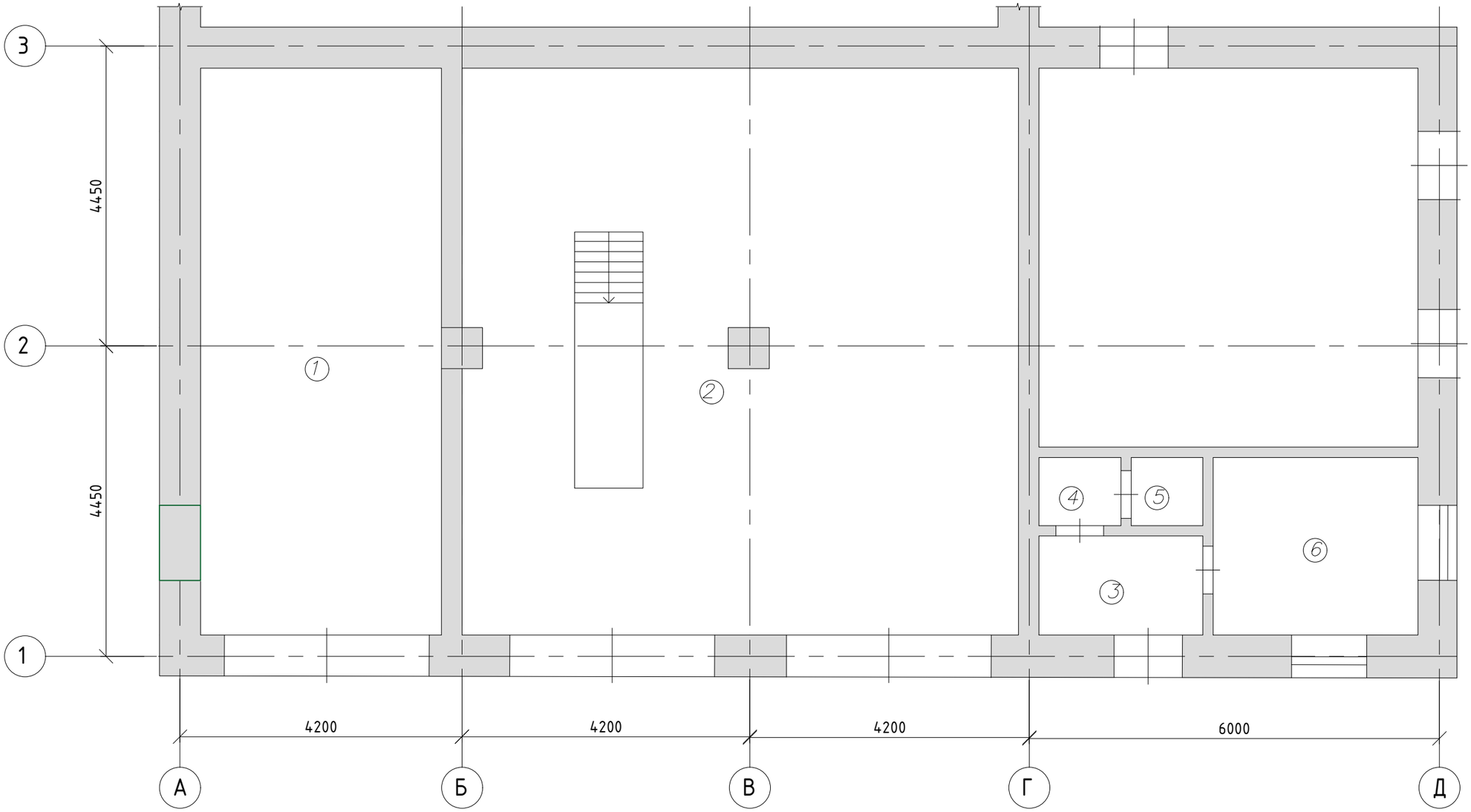

Ведомость отделки помещений

№ пом.	Наименование помещения	Вид отделки элементов интерьеров: Потолок	Пло-щадь	Стены или перегородки	Пло-щадь	Пол	Пло-щадь	Примечание
1,2	Гараж	Устройство подвесного потолка из металлических реечных панелей	96.3	Штукатурка цементно-песчаным раствором по маякам, шпатлевка за 2 раза, покраска водоэмульсионной влагостойкой краской по грунтовке.	72.78	Облицовка керамогранитной противоскользящей плиткой на цементно-песчаном растворе с затиркой швов.	96.3	
3	Тамбур		3,4		105,2	Облицовка керамогранитной противоскользящей плиткой на цементно-песчаном растворе с затиркой швов.	3,4	
4,5	Санитарный узел, туалет		2.6		30.2	Облицовка керамической плиткой на цементно-песчаном растворе с затиркой швов.	2.6	
6	Комната персонала		8.3		42.4	Облицовка керамогранитной противоскользящей плиткой на цементно-песчаном растворе с затиркой швов.	8.3	

Изм.	Колуч.	Лист	№ док.	Подп.	Дата
Разраб.		Бондарчук В.В.			05.21
Провер.		Деркеин НА.			05.21
Н.контр.		Деркеин НА.			05.21

678/2021-АР-ГЧ

Новосибирская область, город Новосибирск,

Капитальный ремонт здания гаража

Стадия	Лист	Листов
П	11	

План отделочных работ

ООО "Экспертность"

Копировал

Формат А3

Спецификация элеметов заполнения оконных и дверных проемов

поз	Обозначение	Наименование	Кол-во на этаж			Масса ед., кг	Примеч.*	
			1	вых. на крышу	Всего			
		Дверные блоки и ворота						
ДП-1	Дверной блок входной металлический	ДГ22-9	1	-	-	-	2200	
ДП-2	Ворота металлические с дверным проемом	3000x3000(h)	1	-	-	-	3000	
ДП-3	Ворота металлические	3000x3000(h)	2	-	-	-	3000	
ДП-4	ГОСТ 14624-84 дверной блок индивидуальный деревянный	ДГ21-7	3	-	-	-	2100	
		Окна						
ОК-1	Окно ПВХ	1000x1400(h)	2	-	-	-	1400	
б/н	Слуховое окно	1500x1000(h)	-	2	-	-	1000	

ОК-1
(мест 2)

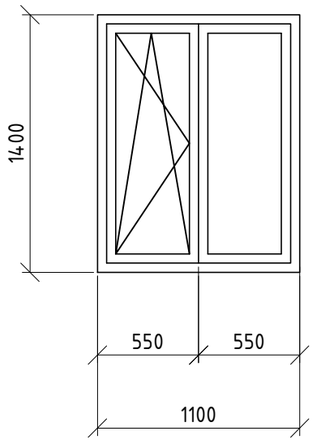

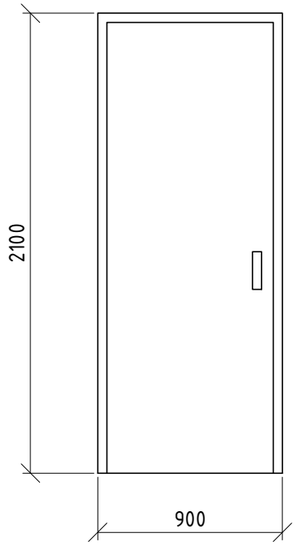

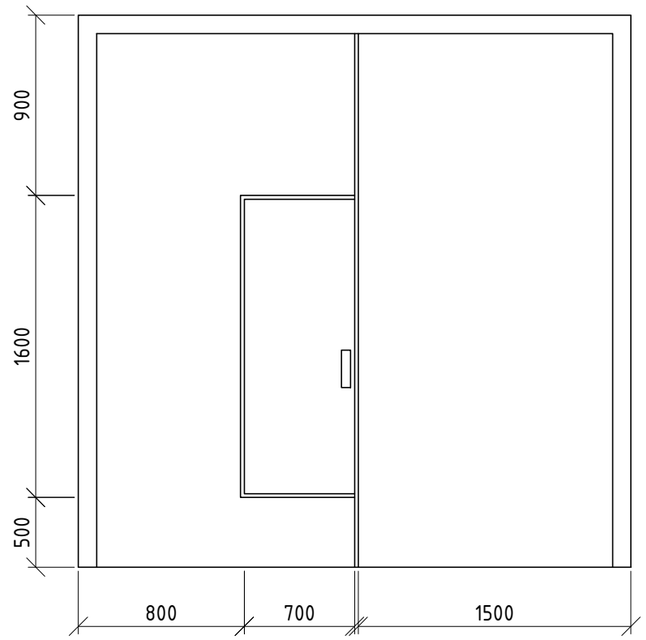

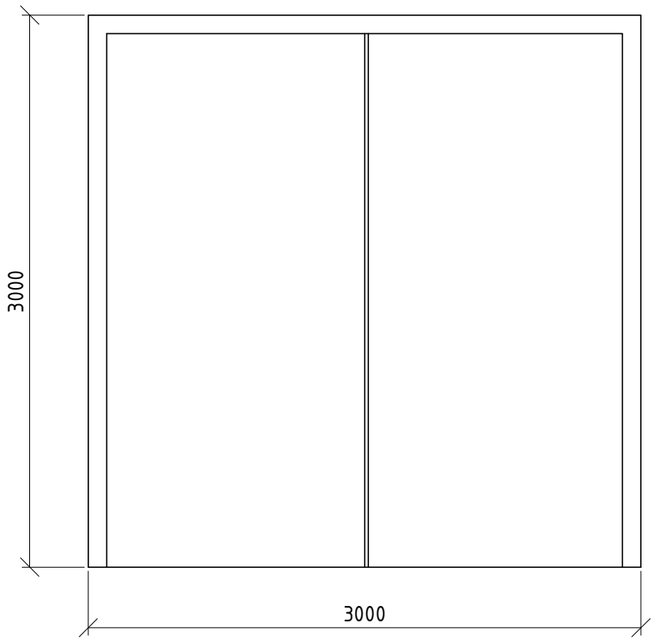

						678/2021–АР–ГЧ			
						Новосибирская область, город Новосибирск,			
Изм.	Колуч.	Лист	№ док.	Подп.	Дата	Выборочный капитальный ремонт здания гаража	Стадия	Лист	Листов
Разраб.		Бондарчук В.В.			05.21		П	12	
Провер.		Деркеин НА.			05.21				
Н.контр.		Деркеин НА.			05.21	Окна, двери и ворота	ООО "Экспертность"		

Копировал

Формат А3

СТРОИТЕЛЬНАЯ ЭКСПЕРТИЗА И ПРОЕКТИРОВАНИЕ
ЭКСПЕРТНОСТЬ

+7 (383) 277-58-42
info@expertnost.ru
www.expertnost.ru

Ассоциация проектных организаций строительного комплекса
«Партнерство проектировщиков». №111 по реестру СРО-П-207-14032019

Выборочный капитальный ремонт объекта недвижимости – гаража, расположенного по адресу: Новосибирская область, г. Новосибирск [redacted]

ПРОЕКТНАЯ ДОКУМЕНТАЦИЯ

678/2021-КР Том 3. Раздел 4 «Конструктивные и объемно-планировочные решения»

2021 г.

СТРОИТЕЛЬНАЯ ЭКСПЕРТИЗА И ПРОЕКТИРОВАНИЕ
ЭКСПЕРТНОСТЬ

+7 (383) 277-58-42
info@expertnost.ru
www.expertnost.ru

Ассоциация проектных организаций строительного комплекса
«Партнерство проектировщиков». №111 по реестру СРО-П-207-14032019

Выборочный капитальный ремонт объекта недвижимости – гаража, расположенного по адресу: Новосибирская область, г. Новосибирск [redacted]

ПРОЕКТНАЯ ДОКУМЕНТАЦИЯ

Раздел 4 «Конструктивные и объемно-планировочные решения»

678/2021-КР

Том 3

Главный инженер проекта В.В. Бондарчук

2021 г.

СОДЕРЖАНИЕ ТОМА 3

Обозначение	Наименование	Примечание
1	2	3
678/2021-КР-С	Содержание тома 3	
678/2021-КР-СП	Состав проектной документации	
678/2021-КР-ТЧ	Текстовая часть	
	а) сведения о топографических, инженерно-геологических, гидрогеологических, метеорологических и климатических условиях земельного участка, предоставленного для размещения объекта капитального строительства; б) сведения об особых природных климатических условиях территории, на которой располагается земельный участок, предоставленный для размещения объекта капитального строительства; в) сведения о прочностных и деформационных характеристиках грунта в основании объекта капитального строительства; г) уровень грунтовых вод, их химический состав, агрессивность грунтовых вод и грунта по отношению к материалам, используемым при строительстве подземной части объекта капитального строительства; д) описание и обоснование конструктивных решений зданий и сооружений, включая их пространственные схемы, принятые при выполнении расчетов строительных конструкций; е) описание и обоснование технических решений, обеспечивающих необходимую прочность, устойчивость, пространственную неизменяемость зданий и сооружений объекта капитального строительства в целом, а также их отдельных конструктивных элементов, узлов, деталей в процессе изготовления, перевозки, строительства и эксплуатации объекта капитального	

Подп. и дата | Взам. инв. № | Инв. № дубл. | Подп. и дата | Инв. № подл

Лит	Изм.	№ докум.	Подп.	Дата	678/2021-КР		
Разраб.		Бондарчук В.В.			Содержание тома	Стадия	Лист	Листов
Пров.		Дерюгин Н.А.				П		
						ООО «Экспертность» г. Новосибирск		

строительства;
ж) описание конструктивных и технических решений подземной части объекта капитального строительства;
з) описание и обоснование принятых объемно-планировочных решений зданий и сооружений объекта капитального строительства;
и) обоснование номенклатуры, компоновки и площадей основных производственных, экспериментальных, сборочных, ремонтных и иных цехов, а также лабораторий, складских и административно-бытовых помещений, иных помещений вспомогательного и обслуживающего назначения – для объектов производственного назначения;
к) обоснование номенклатуры, компоновки и площадей помещений основного, вспомогательного, обслуживающего назначения и технического назначения – для объектов непроизводственного назначения;
л) обоснование проектных решений и мероприятий, обеспечивающих:
соблюдение требуемых теплозащитных характеристик ограждающих конструкций;
снижение шума и вибраций;
гидроизоляцию и пароизоляцию помещений;
снижение загазованности помещений;
удаление избытков тепла;
соблюдение безопасного уровня электромагнитных и иных излучений, соблюдение санитарно-гигиенических условий;
пожарную безопасность;
соответствие зданий, строений и сооружений требованиям энергетической эффективности и требованиям оснащенности их приборами учета используемых энергетических ресурсов (за исключением зданий, строений, сооружений, на которые требования энергетической

Подп. и дата | Взам. инв. № | Инв. № дубл. | Подп. и дата | Инв. № подл

Лит	Изм.	№ докум.	Подп.	Дата
Разраб.		Бондарчук В.В.		
Пров.		Дерюгин Н.А.		

678/2021-КР

Содержание тома

Стадия	Лист	Листов
П		

ООО «Экспертность»
г. Новосибирск

	эффективности и требования оснащенности их приборами учета используемых энергетических ресурсов не распространяются); м) характеристику и обоснование конструкций полов, кровли, подвесных потолков, перегородок, а также отделки помещений; н) перечень мероприятий по защите строительных конструкций и фундаментов от разрушения; о) описание инженерных решений и сооружений, обеспечивающих защиту территории объекта капитального строительства, отдельных зданий и сооружений объекта капитального строительства, а также персонала (жителей) от опасных природных и техногенных процессов; о_1) перечень мероприятий по обеспечению соблюдения установленных требований энергетической эффективности к конструктивным решениям, влияющим на энергетическую эффективность зданий, строений и сооружений;	

Подп. и дата | Взам. инв. № | Инв. № дубл. | Подп. и дата | Инв. № подл

					678/2021-КР
Лит	Изм.	№ докум.	Подп.	Дата	
Разраб.		Бондарчук В.В.			Содержание тома
Пров.		Дерюгин Н.А.			

Стадия	Лист	Листов
П		

ООО «Экспертность»
г. Новосибирск

	Графическая часть	
678/2021-КР-ГЧ	Общие данные. Указания по производству работ	
678/2021-КР-ГЧ	Ремонт фасада в осях А-Д	
678/2021-КР-ГЧ	Ремонт фасада в осях Д-А	
678/2021-КР-ГЧ	План капитального ремонта перекрытия	
678/2021-КР-ГЧ	План стропильной системы	
678/2021-КР-ГЧ	Крыша и кровля, разрез 1-1, узлы	
678/2021-КР-ГЧ	Крыша и кровля, узлы, спецификация	
678/2021-КР-ГЧ	План обрешетки	
678/2021-КР-ГЧ	План кровли	

СОСТАВ ПРОЕКТНОЙ ДОКУМЕНТАЦИИ

Номер тома	Обозначение	Наименование	Примечание
1	2	3	4
1	678/2021-ПЗ	Раздел 1 «Пояснительная записка»	
	678/2020-ПЗУ	Раздел 2 «Схема планировочной организации земельного участка»	Не разраб.
2	678/2021-АР	Раздел 3 «Архитектурные решение»	
3	678/2021-КР	Раздел 4 «Конструктивные и объемно-планировочные решения»	
		Раздел 5 «Сведения об инженерном оборудовании, о сетях инженерно-технического обеспечения, перечень инженерно-технических мероприятий, содержание технологических решений»	
4.1	678/2021-ИОС1	Подраздел 1. Система электроснабжения	
4.2	678/2021-ИОС2	Подраздел 2. Система водоснабжения	
4.3	678/2021-ИОС3	Подраздел 3. Система водоотведения	
4.4	678/2021-ИОС4	Подраздел 4. Отопление, вентиляция и кондиционирование воздуха, тепловые сети	
		Подраздел 5. Сети связи	Не разраб.
		Подраздел 6. Система газоснабжения	Не разраб.
		Подраздел 7. Технологические решения	Не разраб.

Подп. и дата | Взам. инв. № | Инв. № дубл. | Подп. и дата | Инв. № подл

Лит	Изм.	№ докум.	Подп.	Дата	678/2021-КР		
Разраб.		Бондарчук В.В.			Состав проектной документации	Стадия	Лист	Листов
Пров.		Дерюгин Н.А.				П		
						ООО «Экспертность» г. Новосибирск		

1	2	3	4
		Раздел 7 «Проект организации работ по сносу или демонтажу объектов строительства»	Не разраб.
	678/2020-ООС	Раздел 8 «Перечень мероприятий по охране окружающей среды»	Не разраб.
	678/2020-ПБ	Раздел 9 «Мероприятия по обеспечению пожарной безопасности»	Не разраб.
	678/2020-ОДИ	Раздел 10 «Мероприятия по обеспечению доступа инвалидов»	Не разраб.
		Раздел 10.1 «Мероприятия по обеспечению соблюдения требований энергетической эффективности и требований оснащенности зданий, строений и сооружений приборами учета используемых энергетических ресурсов»	Не разраб.
5	678/2021-ИОС4	Раздел 11 «Смета на выборочный капитальный ремонт объекта капитального строительства»	

Раздел 4. «Конструктивные и объемно-планировочные решения».

Текстовая часть

а) сведения о топографических, инженерно-геологических, гидрогеологических, метеорологических и климатических условиях земельного участка, предоставленного для размещения объекта капитального строительства;

Объектом капитального строительства является гараж, расположенный по адресу: Новосибирская область, город Новосибирск, [redacted].

Рисунок 1. Ситуационная схема (Яндекс карты).

Характеристика района расположения объектов обследования.

Район строительства	*Г. Новосибирск*
Степень агрессивного воздействия окружающей среды	*слабоагрессивная*
Средняя температура наиболее холодной пятидневки обеспеченностью 0.92 (по СП 131.13330.2012)	*Минус 39°С*
Расчетный вес снегового покрова для I района (по СП 20.13330.2011)	*240 кгс/м²*
Климатический район согласно СП 131.13330.2012	*I В*
Нормативное ветровое давление для III района (по СП 20.13330.2011)	*38 кгс/м²*

б) сведения об особых природных климатических условиях территории, на которой располагается земельный участок, предоставленный для размещения объекта капитального строительства;

Не требуется.

в) сведения о прочностных и деформационных характеристиках грунта в основании объекта капитального строительства;

Не требуется.

г) уровень грунтовых вод, их химический состав, агрессивность грунтовых вод и грунта по отношению к материалам, используемым при строительстве подземной части объекта капитального строительства;

Не требуется.

д) описание и обоснование конструктивных решений зданий и сооружений, включая их пространственные схемы, принятые при выполнении расчетов строительных конструкций;

Несущие конструкции здания – кирпичные стены. Ограждающие конструкции – кирпичные стены. Кровля здания металлический профилированный лист по стропильной системе.

е) описание и обоснование технических решений, обеспечивающих необходимую прочность, устойчивость, пространственную неизменяемость зданий и сооружений объекта капитального строительства в целом, а также их отдельных конструктивных элементов, узлов, деталей в процессе изготовления, перевозки, строительства и эксплуатации объекта капитального строительства;

Согласно результатам проведенного обследования были выявлены сквозные трещины в кирпичной кладке несущих стен. Проектом предусматривается усиление металлическими обоймами данных трещин.

ж) описание конструктивных и технических решений подземной части объекта капитального строительства;

Не требуется.

з) описание и обоснование принятых объемно-планировочных решений зданий и сооружений объекта капитального строительства;

Объемно-планировочные решения здания остаются не изменяемыми.

и) обоснование номенклатуры, компоновки и площадей основных производственных, экспериментальных, сборочных, ремонтных и иных цехов, а также лабораторий, складских и административно-бытовых помещений, иных помещений вспомогательного и обслуживающего назначения – для объектов производственного назначения;

Не требуется.

к) обоснование номенклатуры, компоновки и площадей помещений основного, вспомогательного, обслуживающего назначения и технического назначения – для объектов непроизводственного назначения;

Не требуется.

л) обоснование проектных решений и мероприятий, обеспечивающих: соблюдение требуемых теплозащитных характеристик ограждающих конструкций;

снижение шума и вибраций;

Не требуется.

гидроизоляцию и пароизоляцию помещений;

Деревянные конструкции кровли, смежные с каменными или бетонными элементами обработать гидроизоляционной обмазочной смесью. В местах соприкосновения элементы обернуть рубероидом.

Под утеплителем уложить слой пароизоляционного материала (влагозащитной мембраны). Производитель пароизоляционного материала – на усмотрение заказчика.

В качестве влаго-ветрозащиты использовать мембранный материал «Изоплат». Мембрану уложить между профлистом кровли и обрешеткой.

удаление избытков тепла;

Удаление избытков тепла не требуется.

В качестве утеплителя использовать плиты из минеральной ваты "Тех Баттс 50" ROCKWOOL, общей толщиной 200мм. Плиты уложить между балками перекрытия, поверх пароизоляции.

соблюдение безопасного уровня электромагнитных и иных излучений, соблюдение санитарно-гигиенических условий;

Не требуется.

пожарную безопасность;

Не требуется.

соответствие зданий, строений и сооружений требованиям энергетической эффективности и требованиям оснащенности их приборами учета используемых энергетических ресурсов (за исключением зданий, строений, сооружений, на которые требования энергетической эффективности и требования оснащенности их приборами учета используемых энергетических ресурсов не распространяются);

Не требуется.

м) характеристику и обоснование конструкций полов, кровли, подвесных потолков, перегородок, а также отделки помещений;

Полы бетонные облицовываются керамогранитной противоскользящей плиткой.

Кровля металлический профилированный лист по деревянной разряженной обрешетке.

Потолки из металлических панелей, крепящихся к перекрытию.

Отделка помещений выполняется штукатуркой по маякам, водоэмульсионной окраской на 2 раза.

н) перечень мероприятий по защите строительных конструкций и фундаментов от разрушения;

Согласно результатам проведенного обследования были выявлены сквозные трещины в кирпичной кладке несущих стен. Проектом предусматривается усиление металлическими обоймами данных трещин. В связи с повышенным физическим и моральным износом конструкции деревянной стропильной системы крыши и кровли проектом предусматривается полная замена данных конструкций.

Так же выполняется замена деревянных оконных блоков на конструкции из ПВХ в количестве 2шт.

о) описание инженерных решений и сооружений, обеспечивающих защиту территории объекта капитального строительства, отдельных зданий и сооружений объекта капитального строительства, а также персонала (жителей) от опасных природных и техногенных процессов;

Не требуется.

о_1) перечень мероприятий по обеспечению соблюдения установленных требований энергетической эффективности к конструктивным решениям, влияющим на энергетическую эффективность зданий, строений и сооружений;

Проектом предусматривается устройство энергосберегающих светодиодных светильников и эффективных радиаторов отопления.

Кровельный материал (металлический профлист)
Влаго–ветрозащита (мембрана)
Обрешетка (доска 100*32мм)
Стропила (брус 150*50мм)

Фасад в осях А-Д

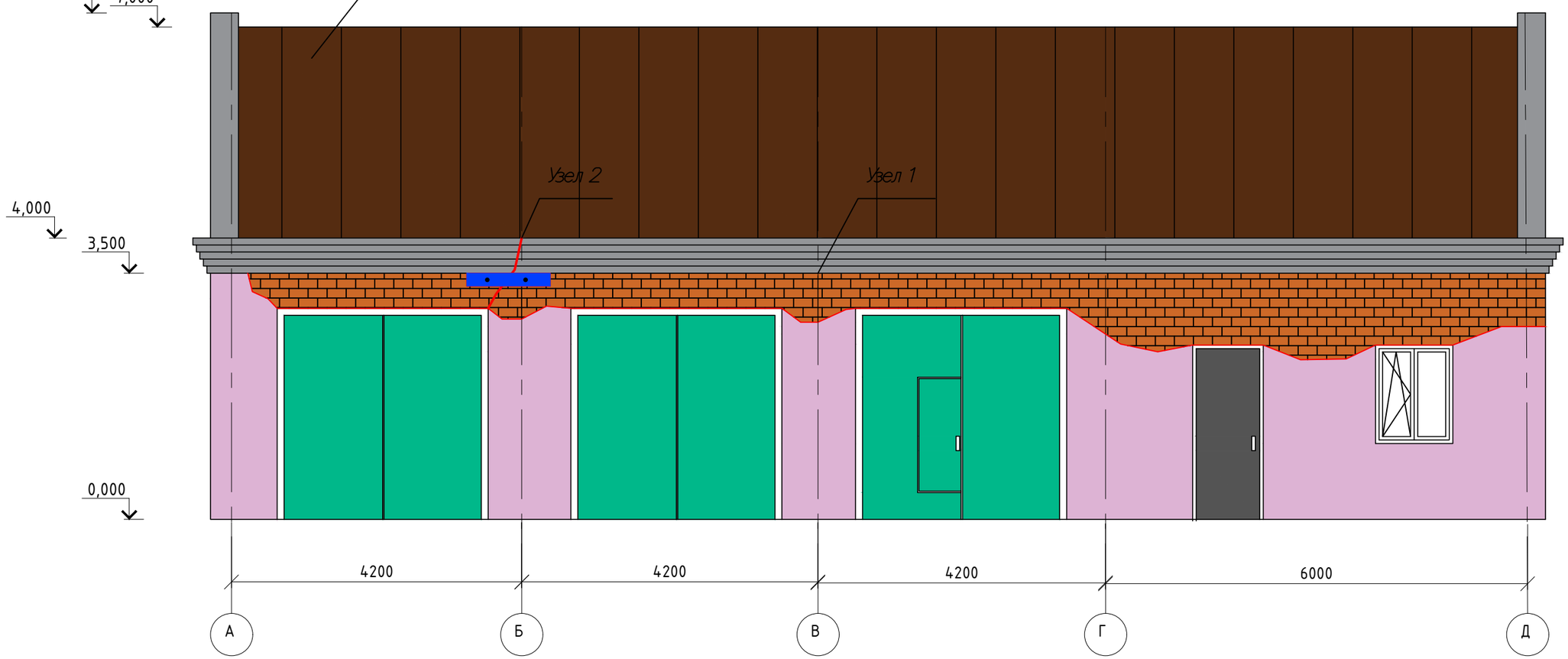

Узел 2. Типовое решение усиления кирпичной кладки

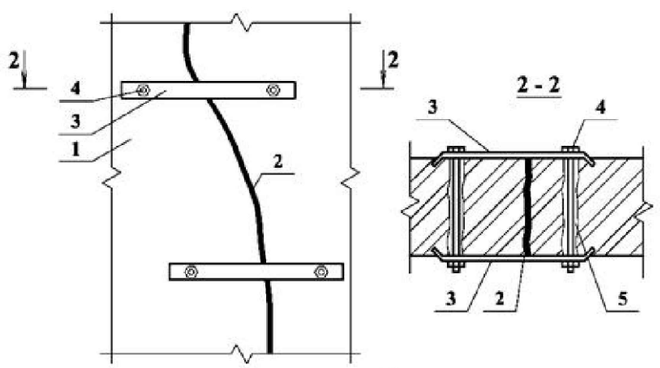

1–стена; 2–трещина (заполнить раствором); 3–пластина металлическая; 4–затяжной болт; 5–заполнить раствором отверстие

СПЕЦИФИКАЦИЯ К СХЕМЕ РАСПОЛОЖЕНИЯ ЭЛЕМЕНТОВ УСИЛЕНИЯ

поз.	Обозначение.	Наименование.	к-во на исп.	масса поз. кг.	Примеч.
1	Пластина металлическая по ГОСТ	160(h)x640 мм	2		
2	Затяжной болт д16	700 мм	4		

678/2021–КР–ГЧ

Новосибирская область, город Новосибирск,

Изм.	Колуч.	Лист	№ док	Подп.	Дата
Разраб.		Бондарчук В.В.			05.21
Провер.		Деркеин НА.			05.21
Н.контр.		Деркеин НА.			05.21

Выборочный капитальный ремонт здания гаража

Стадия	Лист	Листов
П	1	

Ремонт фасада в осях А–Д

ООО "Экспертность"

Копировал

Формат А3

Ремонт фасада в осях Д–А

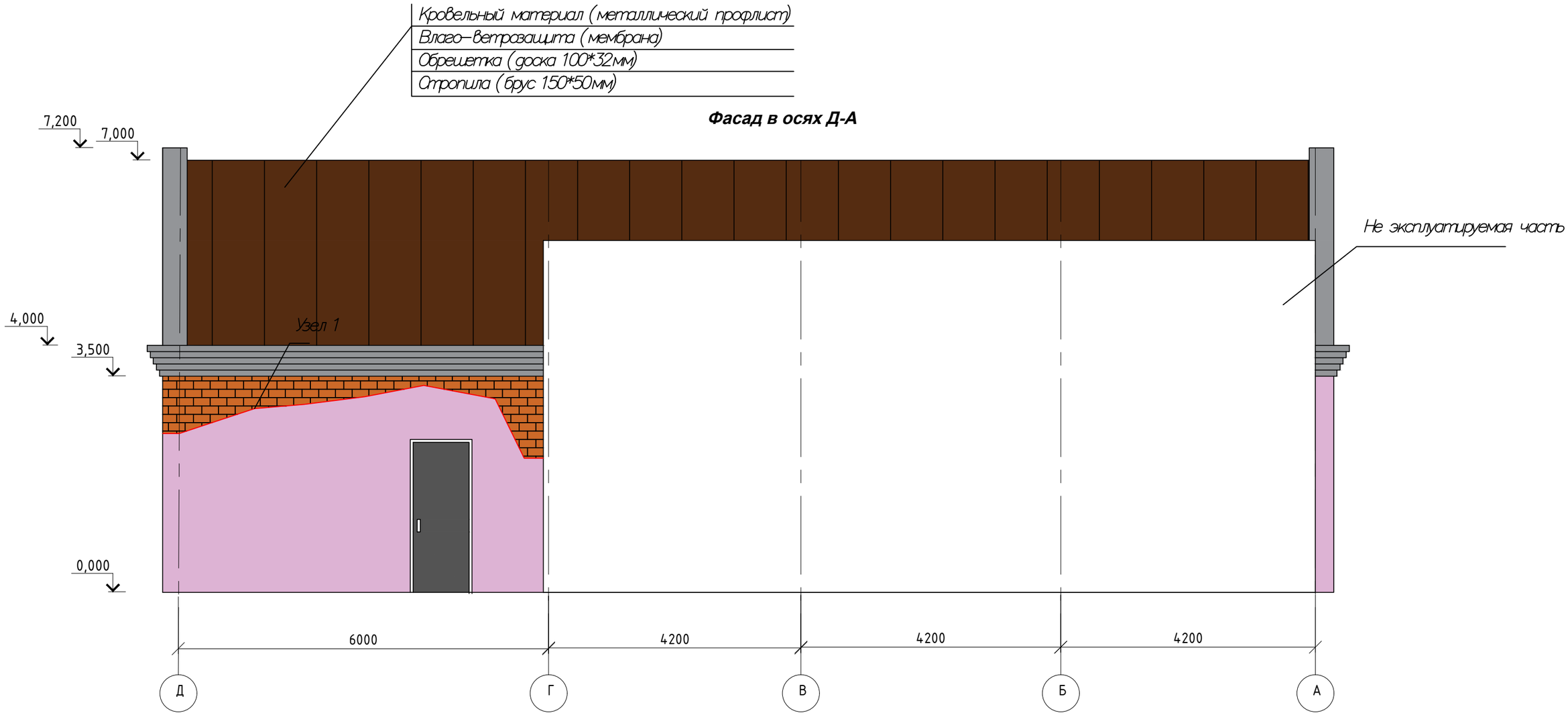

Узел 1. Типовое решение ремонта кирпичной кладки

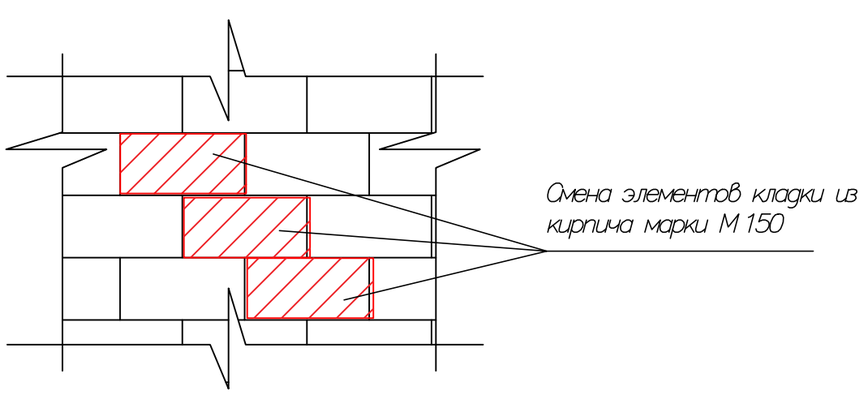

						678/2021–КР–ГЧ			
						Новосибирская область, город Новосибирск,			
Изм.	Колуч.	Лист	№ док	Подп.	Дата	Выборочный капитальный ремонт здания гаража	Стадия	Лист	Листов
							П	2	
Разраб.		Бондарчук В.В.			05.21				
Провер.		Деркеин НА.			05.21				
Н.контр.		Деркеин НА.			05.21	Ремонт фасада в осях Д–А	ООО "Экспертность"		

Копировал

Формат А3

План капитального ремонта перекрытия

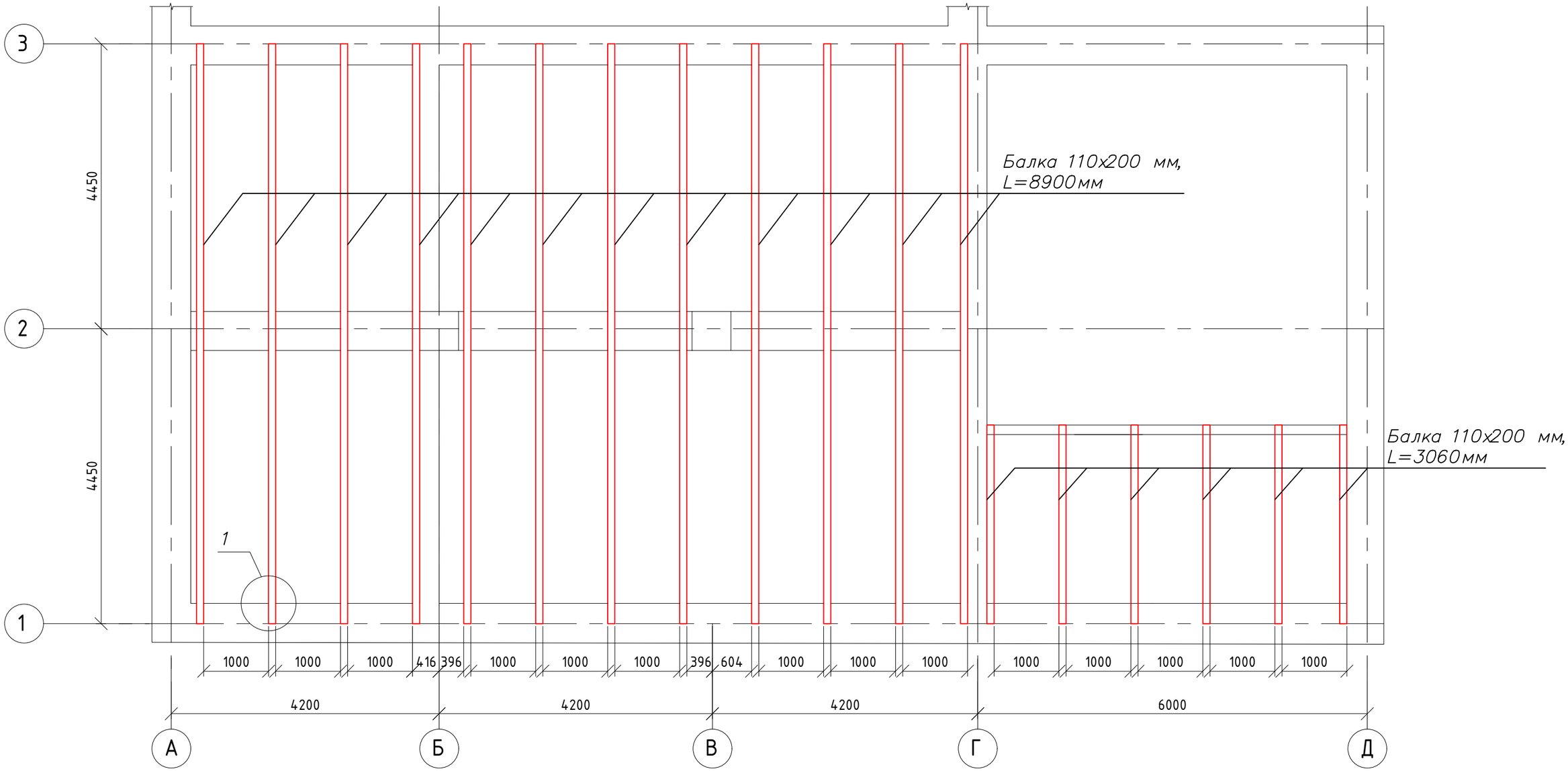

Узел 1

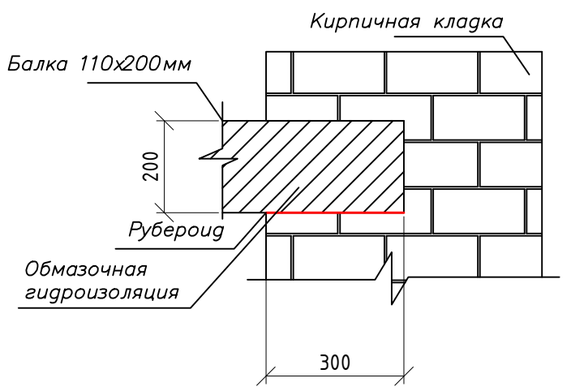

1. Общие примечания смотри лист 1.
2. Деревяные элементы антисептировать по всей длине экстрактовой антисептической пастой марки 200.
3. Несущие деревяные элементы конструкций должны быть окрашены противопожарным составом марки ТХЭФ с расходом не менее 600г/м2.
4. Деревяные элементы запроектированы из древесины хвойных пород 2-го сорта по ГОСТ 8486-86* ; максимальной влажностью 20 %.
5. В местах соприкосновения с каменными и стальными конструкциями деревянные элементы обернуть рубероидом.
6. Выполнить устройство утеплителя толщиной 200 мм из минераловатных плит.
7. Под утеплителем уложить мембрану пароизоляционного материала.

						678/2021–КР–ГЧ	
						Новосибирская область, город Новосибирск,	
Изм.	Колуч.	Лист	№ док.	Подп.	Дата	Выборочный капитальный ремонт здания гаража	Стадия: П; Лист: 3; Листов:
Разраб.		Бондарчук В.В.			05.21		
Провер.		Деркеин НА.			05.21		
Н.контр.		Деркеин НА.			05.21	План капитального ремонта перекрытия	ООО "Экспертность"

Копировал

Формат А3

План стропильной системы

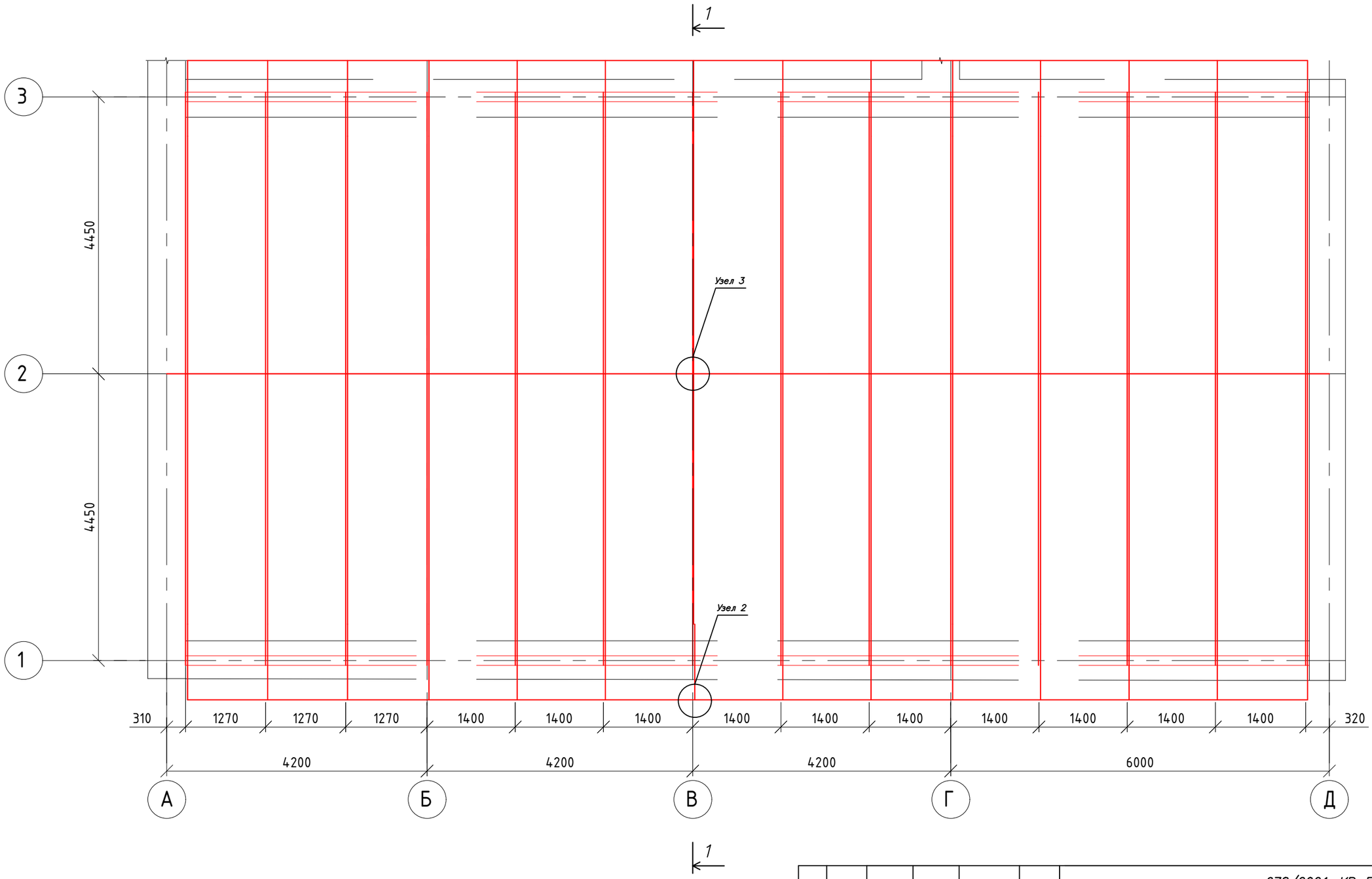

						678/2021–КР–ГЧ			
						Новосибирская область, город Новосибирск,			
Изм.	Колуч.	Лист	№ док	Подп.	Дата	Выборочный капитальный ремонт здания гаража	Стадия	Лист	Листов
Разраб.		Бондарчук В.В.			05.21		П	4	
Провер.		Деркеин НА.			05.21				
Н.контр.		Деркеин НА.			05.21	План стропильной системы	ООО "Экспертность"		

Копировал

Формат А3

Крыша и кровля, разрез 1–1, узлы

Разрез 1–1

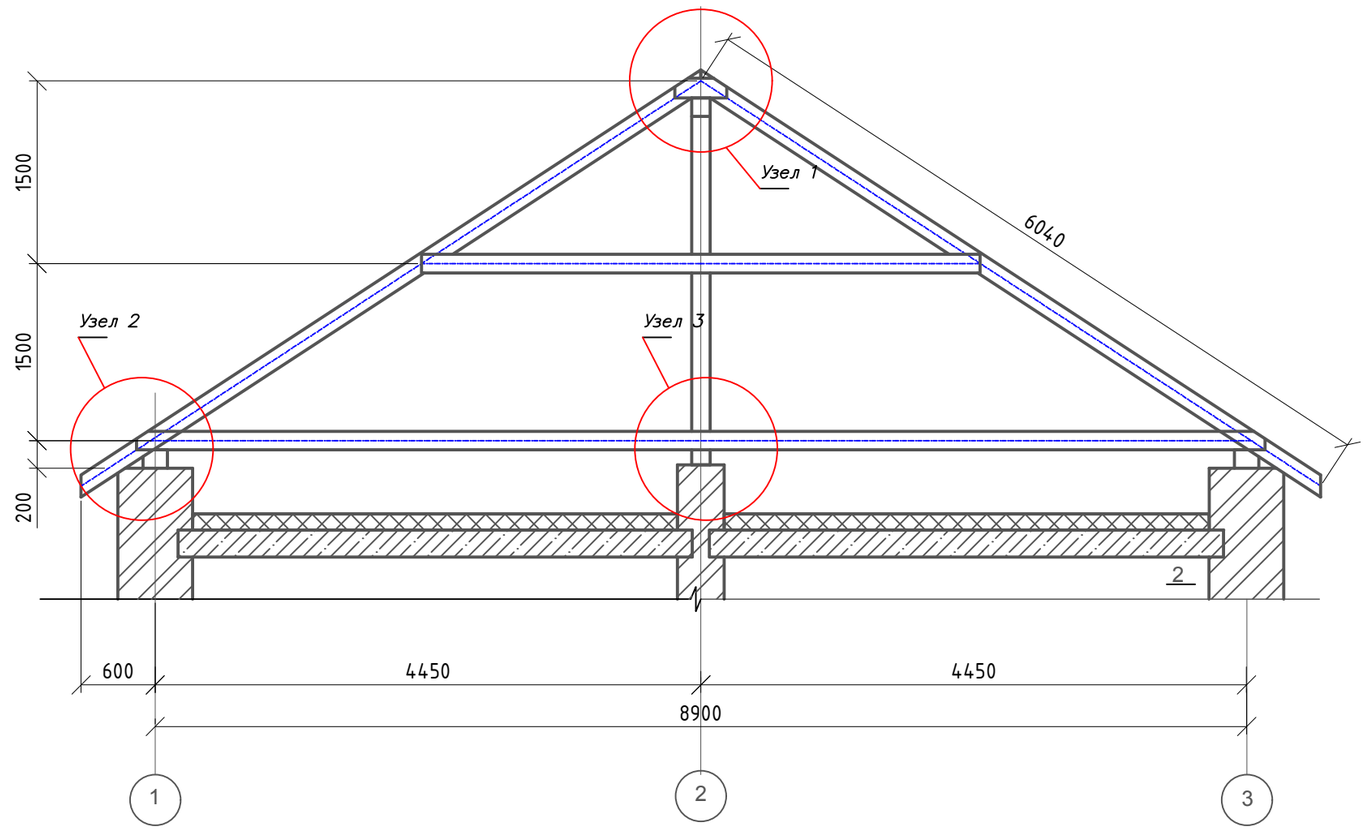

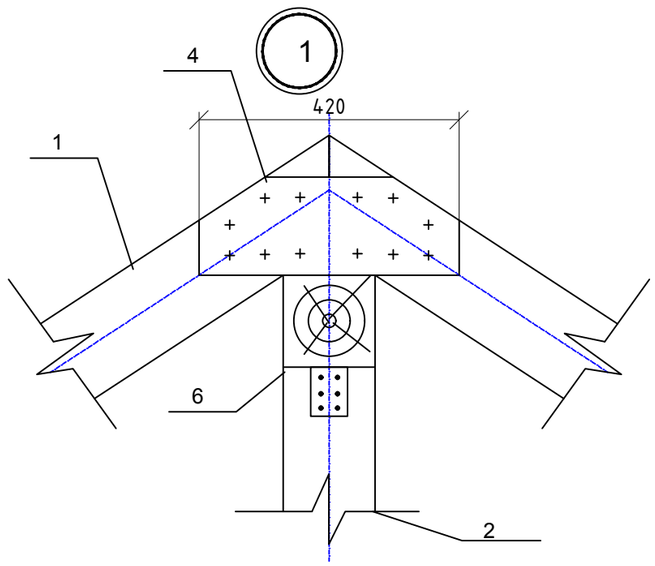

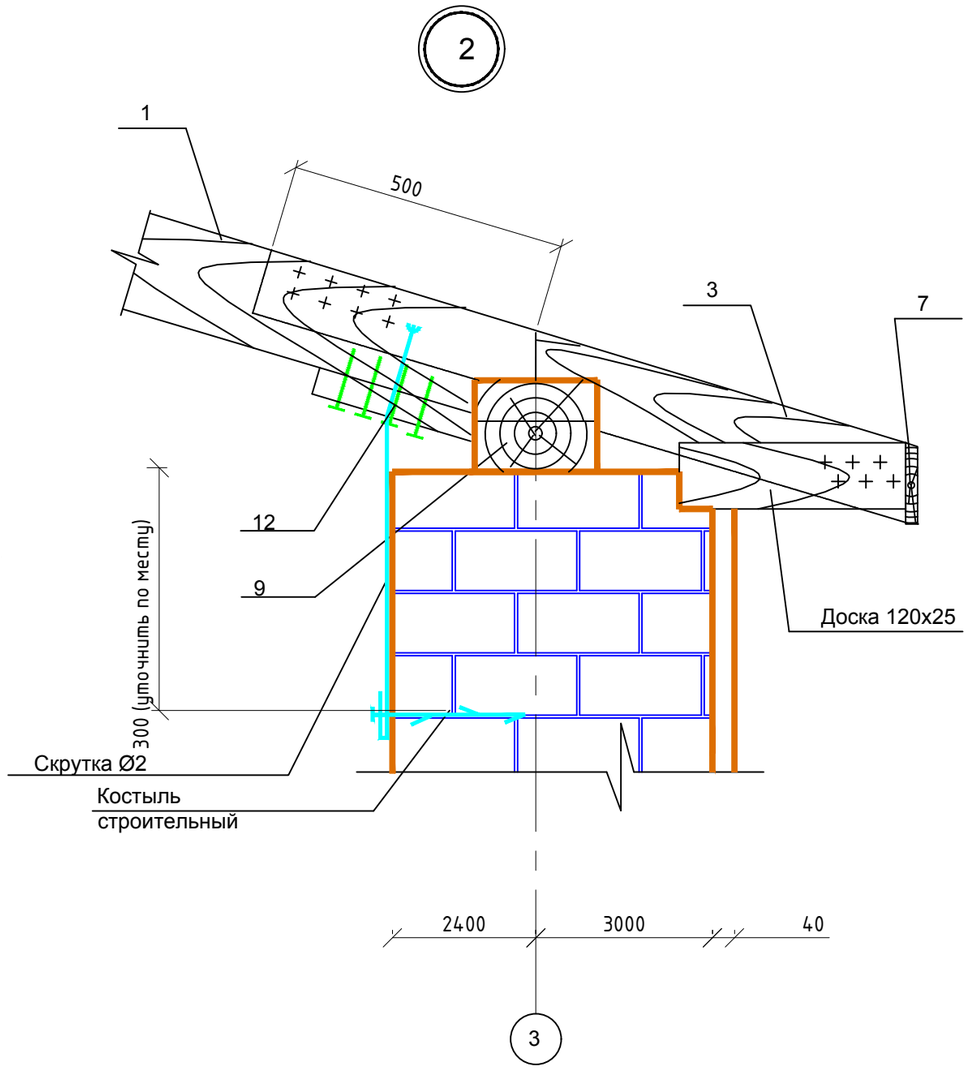

1. Общие примечания смотри лист 1.
2. Деревяные элементы антисептировать по всей длине экстрактовой антисептической пастой марки 200.
3. Несущие деревяные элементы конструкций должны быть окрашены противопожарным составом марки ТХЭФ с расходом не менее 600г/м2.
4. Деревяные элементы запроектированы из древесины хвойных пород 2-го сорта по ГОСТ 8486-86* ; максимальной влажностью 20 %.
5. В местах соприкосновения с каменными и стальными конструкциями деревяные элементы обернуть рубероидом.
6. Все стальные элементы огрунтовать грунтом марки ГФ-021.
7. Элементы кровли (обрешетка и пр.) в узлах покрытия условно не показаны.
8. Длину элементов уточнить по месту.

						678/2021–КР–ГЧ		
						Новосибирская область, город Новосибирск,		
Изм.	Колуч.	Лист	№ док.	Подп.	Дата	Выборочный капитальный ремонт здания гаража	Стадия	Лист	Листов
Разраб.		Бондарчук В.В.			05.21		П	5	
Провер.		Деркеин НА.			05.21				
Н.контр.		Деркеин НА.			05.21	Крыша и кровля, разрез 1–1, узлы	ООО "Экспертность"		

Копировал

Формат А3

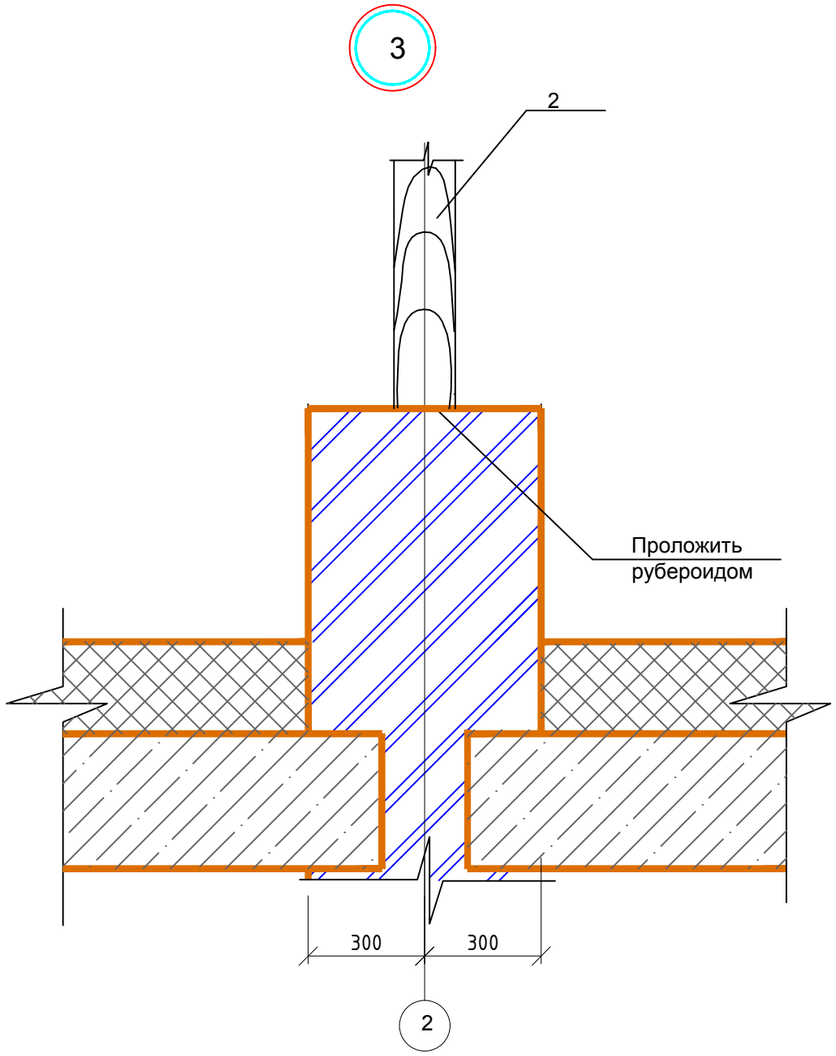

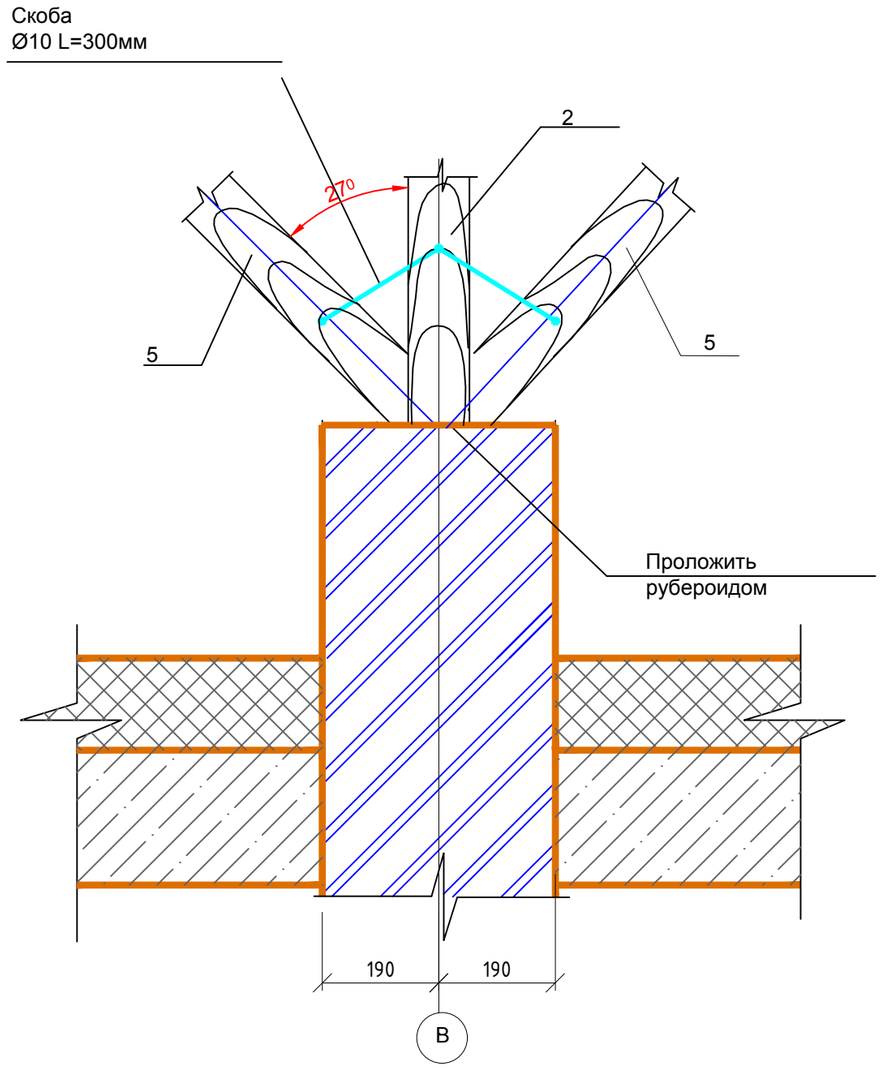

СПЕЦИФИКАЦИЯ К СХЕМЕ РАСПОЛОЖЕНИЯ ЭЛЕМЕНТОВ ПОКРЫТИЯ

поз.	Обозначение.	Наименование.	к-во на исп.	масса поз. кг.	Примеч.
1	Стропильная нога	Брус 150(h)х50 м3, l=5640 мм	56		
2	Стойка	Брус 150х150 м3, l=3600 мм	14		
3	Кобылка	Доска 120х50 м3, l=600-700 мм	28		
4	Накладка	Доска 150(h)х150 м3, l=420 мм	28		
5	Подкос	Брус 150х150 м3	6		
6	Конек	Брус 150(h)х150 м3, l=4000 мм	5		
7	Ветровик	Доска 130х25 м3, l=5000 мм	8		
8	Обрешетка	Доска 100х32 м3, l=19000 мм	30		
9	Мауэрлат	Брус 150(h)х200 м3, l=5000 мм	8		

Изм.	Колуч.	Лист	№ док	Подп.	Дата
Разраб.		Бондарчук В.В.			05.21
Провер.		Деркеин НА.			05.21
Н.контр.		Деркеин НА.			05.21

678/2021–КР–ГЧ

Новосибирская область, город Новосибирск,

Выборочный капитальный ремонт здания гаража	Стадия	Лист	Листов
	П	6	
Крыша и кровля, узлы, спецификация	ООО "Экспертность"		

Копировал Формат А3

План обрешетки

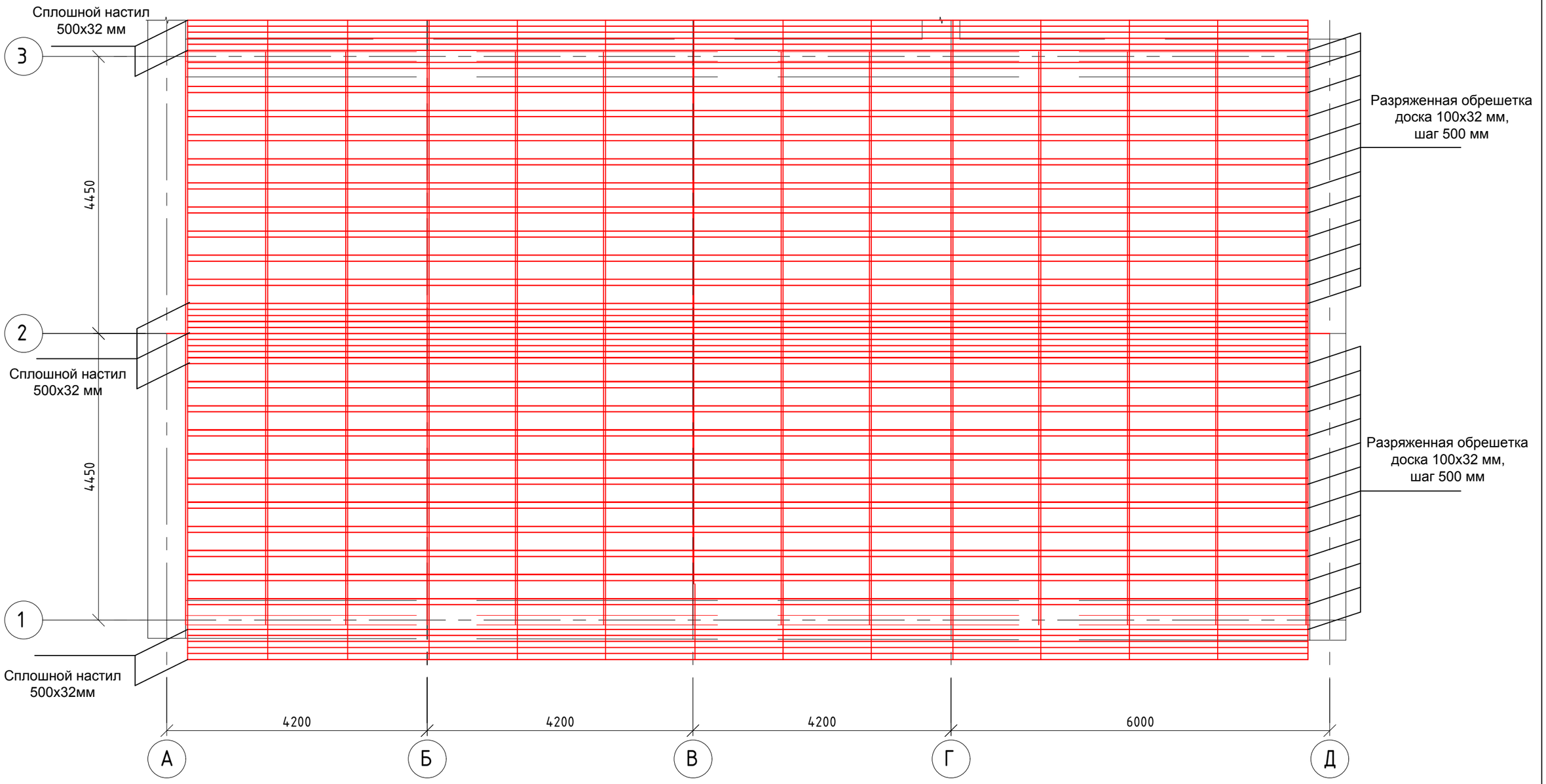

						678/2021–КР–ГЧ	
						Новосибирская область, город Новосибирск,	
Изм.	Колуч.	Лист	№ док	Подп.	Дата	Выборочный капитальный ремонт здания гаража	Стадия: П; Лист: 7; Листов:
Разраб.		Бондарчук В.В.			05.21		
Провер.		Деркеин НА			05.21		
Н.контр.		Деркеин НА			05.21	План обрешетки	ООО "Экспертность"

Копировал

Формат А3

План кровли

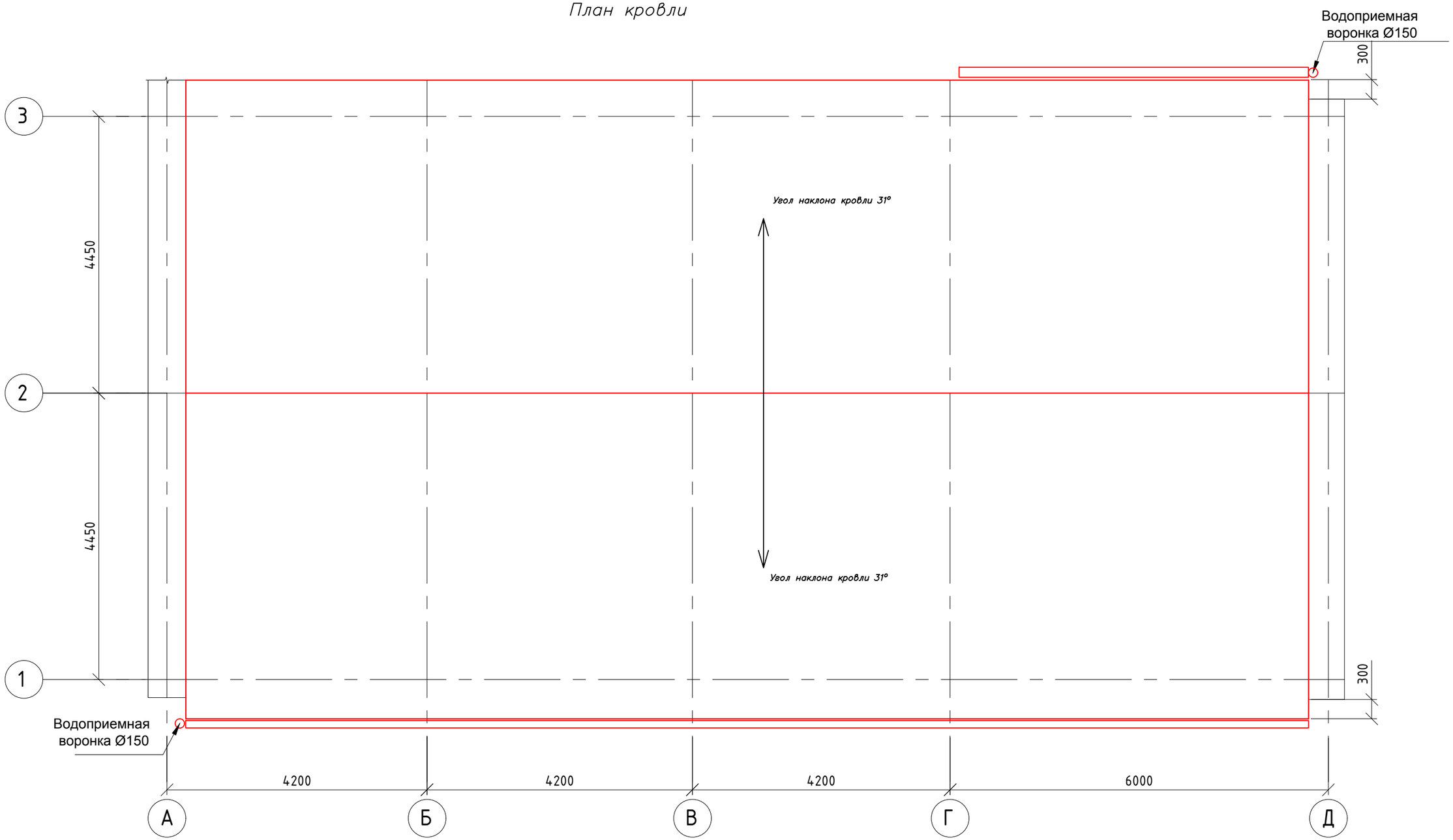

1. Общие примечания смотри лист 1.
2. Кровельное покрытие Профилированный лист МП–20х1100–R RETAIL (ПЭ–01–1014–СТ) монтировать в соответствии с инструкцией по монтажу, разработанной компаний "Металл–Профиль" https://novosibirsk.metallprofil.ru

						678/2021–КР–ГЧ		
						Новосибирская область, город Новосибирск,		
Изм.	Колуч.	Лист	№ док.	Подп.	Дата	Выборочный капитальный ремонт здания гаража	Стадия: П; Лист: 8; Листов:	
Разраб.		Бондарчук В.В.			05.21			
Провер.		Деркеин НА.			05.21			
Н.контр.		Деркеин НА.			05.21	План кровли	ООО "Экспертность"	

Копировал

Формат А3

СТРОИТЕЛЬНАЯ ЭКСПЕРТИЗА И ПРОЕКТИРОВАНИЕ
ЭКСПЕРТНОСТЬ

+7 (383) 277-58-42
info@expertnost.ru
www.expertnost.ru

Ассоциация проектных организаций строительного комплекса
«Партнерство проектировщиков». №111 по реестру СРО-П-207-14032019

Выборочный капитальный ремонт объекта недвижимости – гаража, расположенного по адресу: Новосибирская область, г. Новосибирск [redacted]

ПРОЕКТНАЯ ДОКУМЕНТАЦИЯ

678/2021-ИОС1 Том 5.1 Раздел 5

«Сведения об инженерном оборудовании, о сетях инженерно-технического обеспечения, перечень инженерно-технических мероприятий, содержание технологических решений»

Подраздел 1. Система электроснабжения

2021 г.

СТРОИТЕЛЬНАЯ ЭКСПЕРТИЗА И ПРОЕКТИРОВАНИЕ
ЭКСПЕРТНОСТЬ

+7 (383) 277-58-42
info@expertnost.ru
www.expertnost.ru

Ассоциация проектных организаций строительного комплекса
«Партнерство проектировщиков». №111 по реестру СРО-П-207-14032019

Выборочный капитальный ремонт объекта недвижимости – гаража, расположенного по адресу: Новосибирская область, г. Новосибирск [redacted]

ПРОЕКТНАЯ ДОКУМЕНТАЦИЯ

678/2021-ИОС1 Том 5.1 Раздел 5

«Сведения об инженерном оборудовании, о сетях инженерно-технического обеспечения, перечень инженерно-технических мероприятий, содержание технологических решений»

Подраздел 1. Система электроснабжения

Главный инженер проекта В.В. Бондарчук

2021 г.

СОДЕРЖАНИЕ ТОМА 4.1

Обозначение	Наименование	Примечание
1	2	3
678/2021-ИОС1-С	Содержание тома 4.1	
678/2021-ИОС1-СП	Состав проектной документации	
678/2021-ИОС1-ТЧ	Текстовая часть	
	а) характеристика источников электроснабжения в соответствии с техническими условиями на подключение объекта капитального строительства к сетям электроснабжения общего пользования.	
	б) обоснование принятой схемы электроснабжения.	
	в) сведения о количестве электроприемников, их установленной и расчетной мощности.	
	г) требования к надежности электроснабжения и качеству электроэнергии.	
	д) описание решений по обеспечению электроэнергией электроприемников в соответствии с установленной классификацией в рабочем и аварийном режимах.	
	е) описание проектных решений по компенсации реактивной мощности, релейной защите, управлению, автоматизации и диспетчеризации системы электроснабжения	
	ж) перечень мероприятий по экономии электроэнергии	
	з) сведения о мощности сетевых и трансформаторных объектов	
	и) решения по организации масляного и ремонтного хозяйства – для объектов	

Подп. и дата | Взам. инв. № | Инв. № дубл. | Подп. и дата | Инв. № подл

Лит	Изм.	№ докум.	Подп.	Дата	678/2021-ИОС1		
Разраб.		Бондарчук В.В.			Содержание тома	Стадия	Лист	Листов
Пров.		Дерюгин Н.А.						
					ООО «Экспертность» г. Новосибирск			

	производственного назначения;	
	к) перечень мероприятий по заземлению (занулению) и молниезащите	
	л) сведения о типе, классе проводов и осветительной арматуры, которые подлежат применению при строительстве объекта капитального строительства	
	м) описание системы рабочего и аварийного освещения	
	Графическая часть	
678/2021-ИОС1-ГЧ	Схема электроснабжения и освещения	
678/2021-ИОС1-ГЧ	Однолинейная схема электроснабжения и освещения	

Подп. и дата | Взам. инв. № | Инв. № дубл. | Подп. и дата | Инв. № подл

Лит	Изм.	№ докум.	Подп.	Дата	678/2021-ИОС1		
Разраб.		Бондарчук В.В.			Содержание тома	Стадия	Лист	Листов
Пров.		Дерюгин Н.А.						
					ООО «Экспертность» г. Новосибирск			

СОСТАВ ПРОЕКТНОЙ ДОКУМЕНТАЦИИ

Номер тома	Обозначение	Наименование	Примечание
1	2	3	4
1	678/2021-ПЗ	Раздел 1 «Пояснительная записка»	
		Раздел 2 «Схема планировочной организации земельного участка»	Не разраб.
2	678/2021-АР	Раздел 3 «Архитектурные решения»	
3	678/2021-КР	Раздел 4 «Конструктивные и объемно-планировочные решения»	
		Раздел 5 «Сведения об инженерном оборудовании, о сетях инженерно-технического обеспечения, перечень инженерно-технических мероприятий, содержание технологических решений»	
4.1	198/2020-ИОС1	Подраздел 1. Система электроснабжения	
4.2	198/2020-ИОС2	Подраздел 2. Система водоснабжения	
4.3	198/2020-ИОС3	Подраздел 3. Система водоотведения	
4.4	198/2020-ИОС4	Подраздел 4. Отопление, вентиляция и кондиционирование воздуха, тепловые сети	
		Подраздел 5. Сети связи	Не разраб.
		Подраздел 6. Система газоснабжения	Не разраб.
		Подраздел 7. Технологические решения	Не разраб.

Подп. и дата | Взам. инв. № | Инв. № дубл. | Подп. и дата | Инв. № подл

Лит	Изм.	№ докум.	Подп.	Дата	198/2020-ИОС1		
Разраб.		Бондарчук В.В.			Состав проектной документации	Стадия	Лист	Листов
Пров.		Дерюгин Н.А.						
						ООО «Экспертность» г. Новосибирск		

1	2	3	4
		Раздел 7 «Проект организации работ по сносу или демонтажу объектов строительства»	*Не разраб.*
		Раздел 8 «Перечень мероприятий по охране окружающей среды»	*Не разраб.*
		Раздел 9 «Мероприятия по обеспечению пожарной безопасности»	*Не разраб.*
		Раздел 10 «Мероприятия по обеспечению доступа инвалидов»	*Не разраб.*
		Раздел 10.1 «Мероприятия по обеспечению соблюдения требований энергетической эффективности и требований оснащенности зданий, строений и сооружений приборами учета используемых энергетических ресурсов»	*Не разраб.*
5	*678/2021-ЛСР*	*Раздел 11 «Смета на капитальный ремонт объектов капитального строительства»*	*Не разраб.*

Раздел 5. «Сведения об инженерном оборудовании, о сетях инженерно-технического обеспечения, перечень инженерно-технических мероприятий, содержание технологических решений».

Подраздел 1. «Система электроснабжения».

Текстовая часть

а) характеристика источников электроснабжения в соответствии с техническими условиями на подключение объекта капитального строительства к сетям электроснабжения общего пользования.

В объем настоящего проекта входит разработка чертежей силового электрооборудования.

Данный проект выполнен на основании следующих материалов:

– задания на проектирование объекта капитального строительства по разработке проектной документации в отношении объекта заказчика: выборочный капитальный ремонт здания гаража [redacted], расположенного по адресу: [redacted]

– архитектурно-строительных чертежей;

Электроснабжение предусмотрено от действующего вводного электрокабеля.

б) обоснование принятой схемы электроснабжения.

- *Напряжение силовых электроприемников – 380/220 В;*
- *Напряжение электроприемников бытовых и освещения – 220 В;*

В качестве вводных устройств используются шкаф распределительный навесной ЩРн-П-24 пластиковый (производитель Legrand).

в) сведения о количестве электроприемников, их установленной и расчетной мощности.

Основными электроприемниками гаража являются электроосвещение и розеточная сеть.

Существующая выделенная мощность 13,2 кВт – потребители III категории

г) требования к надежности электроснабжения и качеству электроэнергии.

По степени надежности электроснабжения электроприемники помещения гаража относятся согласно ПУЭ:

- *к III категории.*

Качество электроэнергии (качество напряжения) нормируется в ГОСТе 13109-97 «Нормы качества электроэнергии в системах электроснабжения общего назначения». В стандарте определяются показатели и нормы качества электрической энергии (КЭ) в электрических сетях систем электроснабжения общего назначения переменного трехфазного и однофазного тока частотой 50 Гц в точках, к которым присоединяются электрические сети, находящиеся в собственности различных потребителей электрической энергии, или приемники электрической энергии (точки общего присоединения).

д) описание решений по обеспечению электроэнергией электроприемников в соответствии с установленной классификацией в рабочем и аварийном режимах.

Потребители третьей категории получают питание от одного источника питания. Перерыв в электроснабжении потребителей данной категории, как правило, не более суток – на время выполнения аварийно-восстановительных работ.

е) описание проектных решений по компенсации реактивной мощности, релейной защите, управлению, автоматизации и диспетчеризации системы электроснабжения.

Для потребителей жилых и общественных зданий компенсация реактивной нагрузки, как правило не требуется. СП 31-110-2003 п.6.33

Управление освещением осуществляется автоматами со щитков и выключателями по месту.

ж) перечень мероприятий по экономии электроэнергии.

Энергосбережение обеспечивается применением экономичных современных электрических светильников, преимущественным использованием в качестве источников света люминесцентных и светодиодных ламп, обеспечение нормируемой освещенности помещений, качественных характеристик освещения в соответствии с действующими СП 52.13330.2011 и СанПиН 2.2.1/2.1.1.1278 – 03, рациональным построением групповых, распределительных и питающих электрических сетей здания, выравнивание нагрузки по фазам.

з) сведения о мощности сетевых и трансформаторных объектов.

В качестве вводных устройств используются шкаф ЩРн-П-24 пластиковый (производитель Legrand).

и) решения по организации масляного и ремонтного хозяйства – для объектов производственного назначения;

не требуется.

к) перечень мероприятий по заземлению (занулению) и молниезащите.

Для защиты людей от поражения электрическим током при повреждении изоляции применяется зануление металлических частей электрооборудования (в соответствии с главой 1.7. ПУЭ), нормально не находящихся под напряжением, но могущих под ним оказаться в случае аварии. Занулению также подлежат: корпуса светильников, щитков, пусковой аппаратуры, лотков и др.

Для подключения переносного электрооборудования предусматривается установка розеток с третьим заземляющим контактом.

Для защиты групповых линий, питающих штепсельные розетки, находящиеся в помещениях с повышенной опасностью и особо опасных, предусмотрена установка дифференциальных автоматов и устройств защитного отключения.

Аппараты защиты электрических сетей выбраны из расчета защиты сетей от перегрузок и отключению токов однофазного короткого замыкания за нормированное по ПУЭ время.

Сечения кабелей выбраны по допустимым токовым нагрузкам и проверены по допустимой потере напряжения и отключению при однофазных коротких замыканиях.

Так как здание гаража не является жилым домом, этажность здания менее 3-х этажей, и суммарная площадь помещений менее 1500 м^2, разработка раздела молниезащиты не требуется.

л) сведения о типе, классе проводов и осветительной арматуры, которые подлежат применению при строительстве объекта капитального строительства.

Питающие и распределительные электрические сети выполняются кабельными линиями. Кабели принимаются с медными жилами марки ВВГнг(А)-LS.

Вся электропроводка предусматривается расцвеченной, что обеспечивает возможность легкого распознавания по всей длине проводников по цветам согласно ПУЭ:

- *Нулевой рабочий проводник – голубого цвета;*
- *Нулевой защитный проводник – 2-х цветным, зелено-желтого цвета;*
- *Совмещенный нулевой проводник – 2-х цветным, зелено-желтого цвета с голубыми метками на концах;*
- *Фазный проводник – любого цвета в соответствии с ПУЭ.*

Распределительные сети выполняются кабелем ВВГнг(А)-LS прокладываются открыто в гофрированной ПВХ трубе вдоль стен и потолка.

В качестве источников света в основном приняты светодиодные лампы.

Выбор светильников произведен в зависимости от характера зрительных работ и высоты установки, с учетом окружающей среды и классификаций зон помещений согласно ПУЭ.

м) описание системы рабочего и аварийного освещения.

Система общего освещения. Вид освещения – рабочее и аварийное.

В качестве распределительных шкафов приняты шкафы боксы с автоматами распределения и вводным выключателем нагрузки.

Освещение помещений выполнено светодиодными светильниками.

Освещенности помещений приняты согласно СП 52.13330.2011 и заданию технологов.

Для защиты групповых сетей предусматриваются автоматические выключатели, отключающие фазный проводник.

Типы электрооборудования и электроустановочных изделий выбраны с учетом категорийности сред и назначения помещений по ПУЭ.

Сети рабочего электроосвещения выполнены кабелем ВВГнг(А)-LS по монтажной полосе.

В качестве аварийного освещения предусматриваются светильники с блоком аварийного питания (БАП).

В качестве эвакуационного освещения применяются световые указатели «Выход» со встроенными аккумуляторами, время автономной работы 3 часа.

Согласно ГОСТ Р 50571.10-96 сети в проекте выполнены с дополнительным защитным проводником. В проекте предусмотрена цветовая идентификация проводов, согласно ГОСТ Р 50462-92.

Схема электроснабжения и освещения

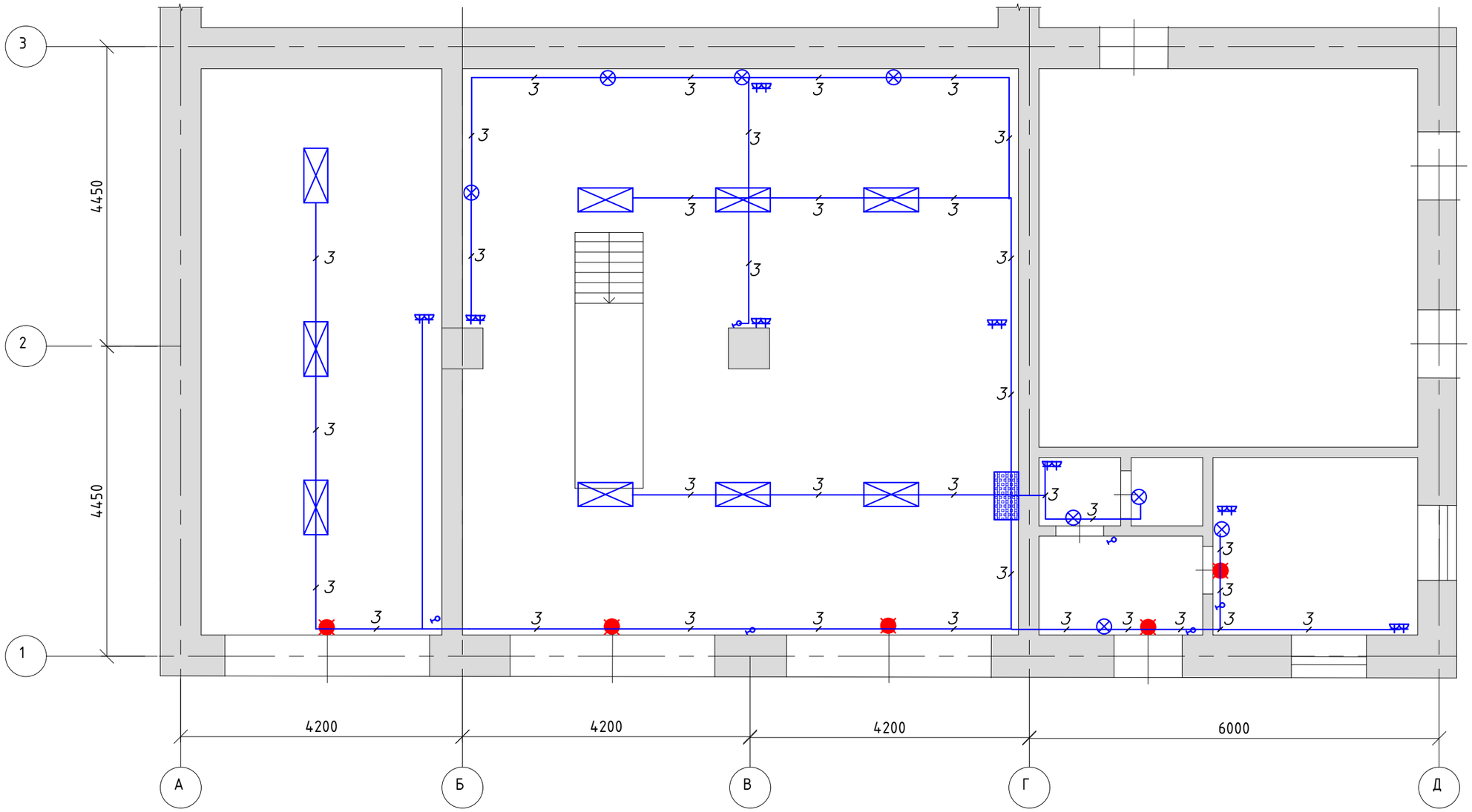

Условные обозначения:

- — *светильник светодиодный потолочный*
- — *светильник светодиодный накладной*
- — *выключатель одноклавишный (скрытой установки)*
- — *Светильник аварийный эвакуационный серии ССА (IEK) устанавливается на высоте 2,5м.*
- — *Розетка электрическая накладная*

						678/2021–ИОС1–ГЧ			
						Новосибирская область, город Новосибирск,			
Изм.	Колуч.	Лист	№ док	Подп.	Дата	Выборочный капитальный ремонт здания гаража	Стадия	Лист	Листов
Разраб.		Бондарчук В.В.					П	1	
Провер.		Деркеин НА.							
Н.контр.		Деркеин НА.				Схема электроснабжения и освещения	ООО "Экспертность"		

Копировал

Формат А3

Однолинейная схема электроснабжения и освещения

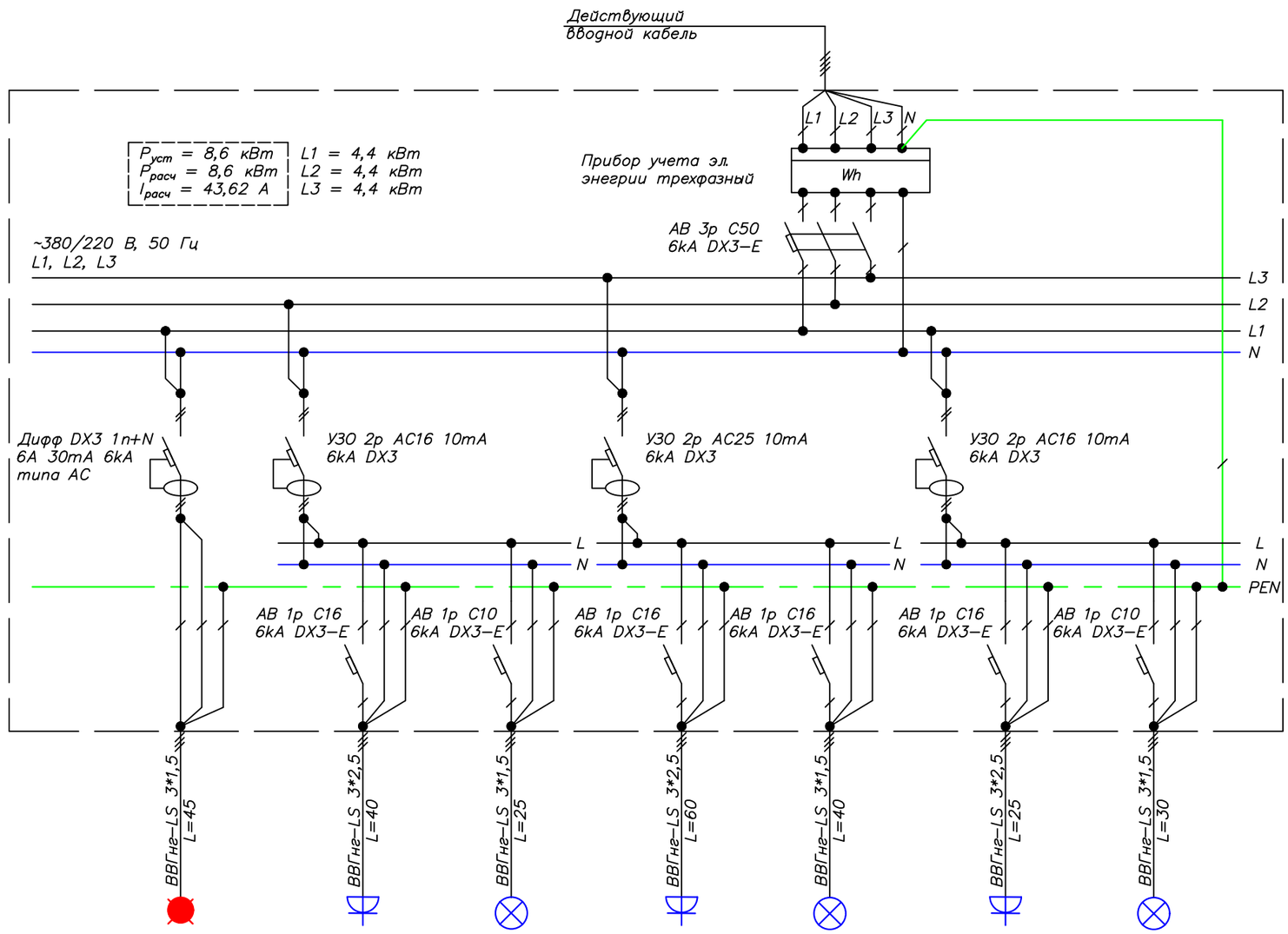

0,2	2	0,8	3	1,4	2	0,2
0,9	9,1	3,63	13,63	6,36	9,1	0,9
Аварийное освещение	Розеточные группы	Освещение	Розеточные группы	Освещение	Розеточные группы	Освещение
1, 2, 3, 6	1	1	2	2	4, 6	3, 4, 5. 6

Распределительный щит	Прибор учета эл. энергии (на усмотрение заказчика)
	Вводной выключатель: ток расцепителя, А
	УЗО/Диф–ый авт.: тип, номинальный ток, А, дифф. ток, мА
	Выключатели отходящей линии: тип, ток расцепителя, А
Распред. сеть	Проводник: марка; кол–во жил; сечение, мм^2; длина, м.
Электроприемник	Условное обозначение на плане
	Установленная мощность, кВт
	Рассчетный ток, А
	Наименование электроприемника
	№ помещения

Экспликация помещений	
1	Гараж
2	Гараж
3	Коридор
4	Хоз. помещение
5	Санузел персонала
6	Комната отдыха

Изм.	Колуч.	Лист	№ док	Подп.	Дата
Разраб.		Бондарчук В.В.			
Провер.		Деркачи НА.			
Н.контр.		Деркачи НА.			

678/2021–ИОС1–ГЧ

Новосибирская область, город Новосибирск,

Выборочный капитальный ремонт здания гаража

Стадия	Лист	Листов
П	2	

Однолинейная схема электроснабжения и освещения

ООО "Экспертность"

Копировал

Формат А3

СТРОИТЕЛЬНАЯ ЭКСПЕРТИЗА И ПРОЕКТИРОВАНИЕ
ЭКСПЕРТНОСТЬ

+7 (383) 277-58-42
info@expertnost.ru
www.expertnost.ru

Ассоциация проектных организаций строительного комплекса
«Партнерство проектировщиков». №111 по реестру СРО-П-207-14032019

Выборочный капитальный ремонт объекта недвижимости – гаража, расположенного по адресу: Новосибирская область, г. Новосибирск [redacted]

ПРОЕКТНАЯ ДОКУМЕНТАЦИЯ

678/2021-ИОС2 Раздел 5

«Сведения об инженерном оборудовании, о сетях инженерно-технического обеспечения, перечень инженерно-технических мероприятий, содержание технологических решений»

Подраздел 2. Система водоснабжения

2021 г.

СТРОИТЕЛЬНАЯ ЭКСПЕРТИЗА И ПРОЕКТИРОВАНИЕ
ЭКСПЕРТНОСТЬ

+7 (383) 277-58-42
info@expertnost.ru
www.expertnost.ru

Ассоциация проектных организаций строительного комплекса
«Партнерство проектировщиков». №111 по реестру СРО-П-207-14032019

Выборочный капитальный ремонт объекта недвижимости – гаража, расположенного по адресу: Новосибирская область, г. Новосибирск [redacted]

ПРОЕКТНАЯ ДОКУМЕНТАЦИЯ

678/2021-ИОС2 Раздел 5

«Сведения об инженерном оборудовании, о сетях инженерно-технического обеспечения, перечень инженерно-технических мероприятий, содержание технологических решений»

Подраздел 2. Система водоснабжения

Главный инженер проекта В.В. Бондарчук

2021 г.

СОДЕРЖАНИЕ ТОМА 4.2

Обозначение	Наименование	Примечание
1	2	3
678/2021-ИОС2-С	Содержание тома 4.2	
678/2021-ИОС2-СП	Состав проектной документации	
678/2021-ИОС2-ТЧ	Текстовая часть	
	а) сведения о существующих и проектируемых источниках водоснабжения.	
	б) Сведения о существующих и проектируемых зонах охраны источников питевого водоснабжения, водоохранных зонах.	
	в) Описание и характеристика системы водоснабжения и ее параметров.	
	г) Сведения о расчетном (проектном) расходе воды на хозяйственно-питьевые и производственные нужды, в том числе на автоматическое пожаротушение.	
	д) Сведения о фактическом и требуемом напоре в сети водоснабжения, проектных решениях и инженерном оборудовании, обеспечивающих создание требуемого напора воды.	
	е) Сведения о материалах труб систем водоснабжения и мерах по их защите от агрессивного воздействия грунтов и грунтовых вод.	
	ж) Сведения о качестве воды. Перечень мероприятий по обеспечению установленных показателей качества воды для различных потребителей.	
	з) Перечень мероприятий по резервированию	

Подп. и дата | Взам. инв. № | Инв. № дубл. | Подп. и дата | Инв. № подл

Лит	Изм.	№ докум.	Подп.	Дата	678/2021-ИОС2		
Разраб.		Бондарчук В.В.			Содержание тома	Стадия	Лист	Листов
Пров.		Дерюгин Н.А.						
					ООО «Экспертность» г. Новосибирск			

	воды.	
	и) Перечень мероприятий по учету водопотребления.	
	к) Описание системы автоматизации водоснабжения.	
	л) Перечень мероприятий по рациональному использованию воды, ее экономии.	
	м) Описание системы горячего водоснабжения.	
	н) Расчетный расход горячей воды.	
	о) Описание системы оборотного водоснабжения и мероприятий, обеспечивающих повторное использование тепла подогретой воды.	
	п) Баланс водопотребления и водоотведения по объекту капитального строительства в целом и по основным производственным процессам.	
	Графическая часть	
678/2021-ИОС2-ГЧ	Система водоснабжения	

Подп. и дата | Взам. инв. № | Инв. № дубл. | Подп. и дата | Инв. № подл

Лит	Изм.	№ докум.	Подп.	Дата	678/2021-ИОС2		
Разраб.		Бондарчук В.В.			Содержание тома	Стадия	Лист	Листов
Пров.		Дерюгин Н.А.						
					ООО «Экспертность» г. Новосибирск			

СОСТАВ ПРОЕКТНОЙ ДОКУМЕНТАЦИИ

Номер тома	Обозначение	Наименование	Примечание
1	2	3	4
1	678/2021-ПЗ	Раздел 1 «Пояснительная записка»	
		Раздел 2 «Схема планировочной организации земельного участка»	Не разраб.
2	678/2021-АР	Раздел 3 «Архитектурные решения»	
3	678/2021-КР	Раздел 4 «Конструктивные и объемно-планировочные решения»	
		Раздел 5 «Сведения об инженерном оборудовании, о сетях инженерно-технического обеспечения, перечень инженерно-технических мероприятий, содержание технологических решений»	
4.1	678/2021-ИОС1	Подраздел 1. Система электроснабжения	
4.2	678/2021-ИОС2	Подраздел 2. Система водоснабжения	
4.3	678/2021-ИОС3	Подраздел 3. Система водоотведения	
4.4	678/2021-ИОС4	Подраздел 4. Отопление, вентиляция и кондиционирование воздуха, тепловые сети	
		Подраздел 5. Сети связи	Не разраб.
		Подраздел 6. Система газоснабжения	Не разраб.
		Подраздел 7. Технологические решения	Не разраб.

Подп. и дата | Взам. инв. № | Инв. № дубл. | Подп. и дата | Инв. № подл

Лит	Изм.	№ докум.	Подп.	Дата	678/2021-ИОС2		
Разраб.		Бондарчук В.В.			Состав проектной документации	Стадия	Лист	Листов
Пров.		Дерюгин Н.А.						
						ООО «Экспертность» г. Новосибирск		

1	2	3	4
		Раздел 7 «Проект организации работ по сносу или демонтажу объектов строительства»	*Не разраб.*
		Раздел 8 «Перечень мероприятий по охране окружающей среды»	*Не разраб.*
		Раздел 9 «Мероприятия по обеспечению пожарной безопасности»	*Не разраб.*
		Раздел 10 «Мероприятия по обеспечению доступа инвалидов»	*Не разраб.*
		Раздел 10.1 «Мероприятия по обеспечению соблюдения требований энергетической эффективности и требований оснащенности зданий, строений и сооружений приборами учета используемых энергетических ресурсов»	*Не разраб.*
5	*678/2021-ЛСР*	*Раздел 11 «Смета на капитальный ремонт объекта капитального строительства»*	*Не разраб.*

Раздел 5. «Сведения об инженерном оборудовании, о сетях инженерно-технического обеспечения, перечень инженерно-технических мероприятий, содержание технологических решений».

Подраздел 2. «Система водоснабжения».

Текстовая часть

а) Сведения о существующих и проектируемых источниках водоснабжения.

Источником являются существующие централизованное холодное водоснабжение.

б) Сведения о существующих и проектируемых зонах охраны источников питьевого водоснабжения, водоохранных зонах.

Прокладка наружного водопровода не предусматривается проектной документацией.

в) Описание и характеристика системы водоснабжения и ее параметров.

На территории данного района выполнена централизованная система водоснабжения обеспечивающая хозяйственно-питьевые и противопожарные нужды.

Расход на внутреннее пожаротушение не предусматривается.

Система водопровода принята тупиковая с разводкой по полу с подключением к существующим стоякам воды.

Подп. и дата | Взам. инв. № | Инв. № дубл. | Подп. и дата | Инв. № подл

Лит	Изм.	№ докум.	Подп.	Дата	678/2021-ИОС2		
Разраб.		Бондарчук В.В.			Раздел 5. Подраздел 2 «Система водоснабжения»	Стадия	Лист	Листов
Пров.		Дерюгин Н.А.						
						ООО «Экспертность» г. Новосибирск		

г) Сведения о расчетном (проектном) расходе воды на хозяйственно-питьевые и производственные нужды, в том числе на автоматическое пожаротушение.

В рамках проекта не предусматривается увеличение существующих расходов воды.

д) Сведения о фактическом и требуемом напоре в сети водоснабжения, проектных решениях и инженерном оборудовании, обеспечивающих создание требуемого напора воды.

Насосные установки не предусматриваются.

е) Сведения о материалах труб систем водоснабжения и мерах по их защите от агрессивного воздействия грунтов и грунтовых вод.

Прокладка наружного водопровода не предусматривается проектной документацией.

ж) Сведения о качестве воды. Перечень мероприятий по обеспечению установленных показателей качества воды для различных потребителей.

Вода хозяйственно-питьевого качества и дополнительные мероприятия не предусмотрены.

з) Перечень мероприятий по резервированию воды.

Резервирование воды на площадке не предусмотрено.

и) Перечень мероприятий по учету водопотребления.

Предусмотрен общий учет воды. Монтировать водомерные узлы согласно отдельного согласованного проекта выполненного согласно ТУ на узлы учета.

к) Описание системы автоматизации водоснабжения.

Автоматизация систем водоснабжения предусматривает:

– контроль расхода воды на вводе водопровода, осуществляемое счетчиком.

л) Перечень мероприятий по рациональному использованию воды, ее экономии.

Для учета и контроля потребляемой воды на вводе установлен водомерный узел.

м) Описание системы горячего водоснабжения.

Внутренние сети горячего водопровода не предусматриваются.

н) Расчетный расход горячей воды.

Потребление горячей воды от централизованных сетей не предусмотрено.

о) Описание системы оборотного водоснабжения и мероприятий, обеспечивающих повторное использование тепла подогретой воды.

Системы оборотного водоснабжения в данном проекте нет.

п) Баланс водопотребления и водоотведения по объекту капитального строительства в целом и по основным производственным процессам.

Не изменяется.

Система водоснабжения

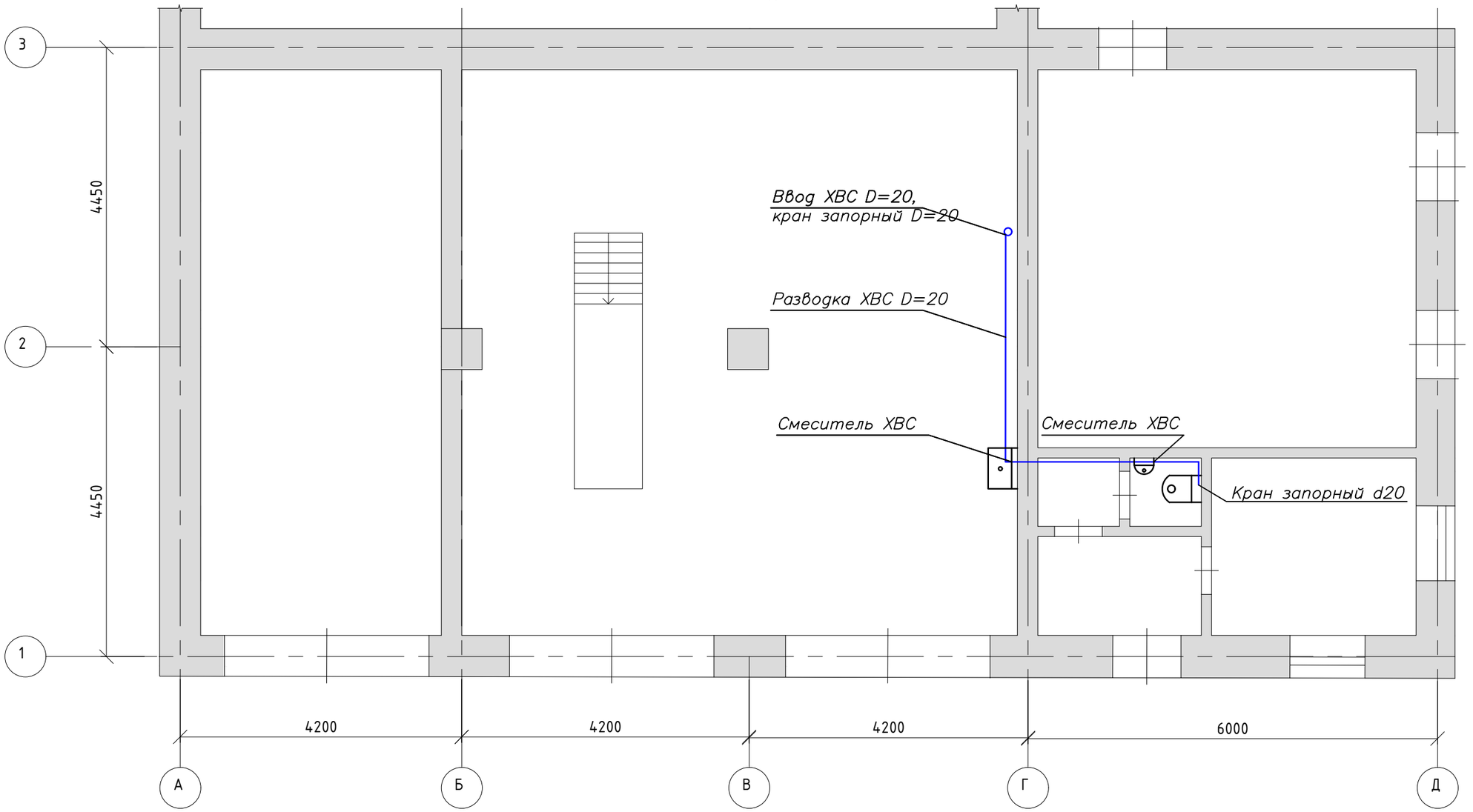

Подключение сантехнического оборудования выполнить к существующим сетям водоотведения

						678/2021–ИОС2–ГЧ		
						Новосибирская область, город Новосибирск,		
Изм.	Колуч.	Лист	№ док.	Подп.	Дата	Выборочный капитальный ремонт здания гаража	Стадия	Лист	Листов
Разраб.		Бондарчук В.В.			06.20		П	1	
Провер.		Деркеин НА.			06.20				
Н.контр.		Деркеин НА.			06.20	Система водоснабжения	ООО "Экспертность"		

Копировал

Формат А3

СТРОИТЕЛЬНАЯ ЭКСПЕРТИЗА И ПРОЕКТИРОВАНИЕ
ЭКСПЕРТНОСТЬ

+7 (383) 277-58-42
info@expertnost.ru
www.expertnost.ru

Ассоциация проектных организаций строительного комплекса
«Партнерство проектировщиков». №111 по реестру СРО-П-207-14032019

Выборочный капитальный ремонт объекта недвижимости – гаража, расположенного по адресу: Новосибирская область, г. Новосибирск [redacted]

ПРОЕКТНАЯ ДОКУМЕНТАЦИЯ

678/2021-ИОС3 Раздел 5

«Сведения об инженерном оборудовании, о сетях инженерно-технического обеспечения, перечень инженерно-технических мероприятий, содержание технологических решений»

Подраздел 3. Система водоотведения

2021 г.

СТРОИТЕЛЬНАЯ ЭКСПЕРТИЗА И ПРОЕКТИРОВАНИЕ
ЭКСПЕРТНОСТЬ

+7 (383) 277-58-42
info@expertnost.ru
www.expertnost.ru

Ассоциация проектных организаций строительного комплекса
«Партнерство проектировщиков». №111 по реестру СРО-П-207-14032019

Выборочный капитальный ремонт объекта недвижимости – гаража, расположенного по адресу: Новосибирская область, г. Новосибирск [redacted]

ПРОЕКТНАЯ ДОКУМЕНТАЦИЯ

678/2021-ИОС3 Раздел 5

«Сведения об инженерном оборудовании, о сетях инженерно-технического обеспечения, перечень инженерно-технических мероприятий, содержание технологических решений»

Подраздел 3. Система водоотведения

Главный инженер проекта В.В. Бондарчук

2021 г.

СОДЕРЖАНИЕ ТОМА 4.3

Обозначение	Наименование	Примечание
1	2	3
678/2021-ИОС3-С	Содержание тома 4.3	
678/2021-ИОС3-СП	Состав проектной документации	
678/2020-ИОС3-ТЧ	Текстовая часть	
	а) Сведения о существующих и проектируемых системах канализации, водоотведения и станциях очистки сточных вод.	
	б) Обоснования принятых систем сбора и отвода сточных вод, объема сточных вод, концентрации загрязнений , способов предварительной очистки, применяемых реагентов, оборудования и аппаратуры.	
	в) Обоснование принятого порядка сбора, утилизации и захоронения отходов.	
	г) Описание и обоснования схемы прокладки канализационных трубопроводов, условия прокладки, оборудование, сведения о материале трубопроводов и колодцев, способов их защиты от агрессивного воздействия грунтов и грунтовых вод.	
	д) Решения в отношении ливневой канализации и расчетного объема дождевых стоков.	
	Графическая часть	
678/2020-ИОС3-ГЧ	Система водоотведения	

Подп. и дата | Взам. инв. № | Инв. № дубл. | Подп. и дата | Инв. № подл

Лит	Изм.	№ докум.	Подп.	Дата	678/2021-ИОС3		
Разраб.		Бондарчук В.В.			Содержание тома	Стадия	Лист	Листов
Пров.		Дерюгин Н.А.						
					ООО «Экспертность» г. Новосибирск			

СОСТАВ ПРОЕКТНОЙ ДОКУМЕНТАЦИИ

Номер тома	Обозначение	Наименование	Примечание
1	2	3	4
1	678/2021-ПЗ	Раздел 1 «Пояснительная записка»	
		Раздел 2 «Схема планировочной организации земельного участка»	Не разраб.
2	678/2021-АР	Раздел 3 «Архитектурные решения»	
3	678/2021-КР	Раздел 4 «Конструктивные и объемно-планировочные решения»	
		Раздел 5 «Сведения об инженерном оборудовании, о сетях инженерно-технического обеспечения, перечень инженерно-технических мероприятий, содержание технологических решений»	
4.1	678/2021-ИОС1	Подраздел 1. Система электроснабжения	
4.2	678/2021-ИОС2	Подраздел 2. Система водоснабжения	
4.3	678/2021-ИОС3	Подраздел 3. Система водоотведения	
4.4	678/2021-ИОС4	Подраздел 4. Отопление, вентиляция и кондиционирование воздуха, тепловые сети	
		Подраздел 5. Сети связи	Не разраб.
		Подраздел 6. Система газоснабжения	Не разраб.
		Подраздел 7. Технологические решения	Не разраб.

Подп. и дата | Взам. инв. № | Инв. № дубл. | Подп. и дата | Инв. № подл

Лит	Изм.	№ докум.	Подп.	Дата	678/2021-ИОС3		
Разраб.		Бондарчук В.В.			Состав проектной документации	Стадия	Лист	Листов
Пров.		Дерюгин Н.А.						
						ООО «Экспертность» г. Новосибирск		

1	2	3	4
		Раздел 7 «Проект организации работ по сносу или демонтажу объектов строительства»	Не разраб.
		Раздел 8 «Перечень мероприятий по охране окружающей среды»	Не разраб.
		Раздел 9 «Мероприятия по обеспечению пожарной безопасности»	Не разраб.
		Раздел 10 «Мероприятия по обеспечению доступа инвалидов»	Не разраб.
		Раздел 10.1 «Мероприятия по обеспечению соблюдения требований энергетической эффективности и требований оснащенности зданий, строений и сооружений приборами учета используемых энергетических ресурсов»	Не разраб.
5	678/2021-ЛСР	Раздел 11 «Смета на строительство объектов капитального строительства»	

Раздел 5. «Сведения об инженерном оборудовании, о сетях инженерно-технического обеспечения, перечень инженерно-технических мероприятий, содержание технологических решений».

Подраздел 3. «Система водоотведения».

Текстовая часть

Проектная документация по подразделу: «Система водоотведения» объекта капитально строительства здания гаража выполнена на основании архитектурных планировок.

а) Сведения о существующих и проектируемых системах канализации, водоотведения и станциях очистки сточных вод.

В помещениях здания гаража проложена существующая канализация диаметром 100 мм из полиэтиленовых канализационных труб.

В здании проектируются системы канализации:

- бытовая.

В рамках проекта предусматривается установка мойки, раковины и унитаза с подключением к существующей системе.

б) Обоснования принятых систем сбора и отвода сточных вод, объема сточных вод, концентрации загрязнений , способов предварительной очистки, применяемых реагентов, оборудования и аппаратуры.

в своем составе имеют минеральные, органические и механические взвеси. Концентрация загрязнений в нормативных пределах. Предварительной очистки и применения реагентов в данном проекте не предусматривается.

Подп. и дата | Взам. инв. № | Инв. № дубл. | Подп. и дата | Инв. № подл

Лит	Изм.	№ докум.	Подп.	Дата	678/2021-ИОС3		
Разраб.		Бондарчук В.В.			Раздел 5. Подраздел 3 «Система водоотведения»	Стадия	Лист	Листов
Пров.		Дерюгин Н.А.						
						ООО «Экспертность» г. Новосибирск		

в) Обоснование принятого порядка сбора, утилизации и захоронения отходов.

В гараже сбор и утилизация отходов не требуется и проектом не разрабатывается.

г) Описание и обоснования схемы прокладки канализационных трубопроводов, условия прокладки, оборудование, сведения о материале трубопроводов и колодцев, способов их защиты от агрессивного воздействия грунтов и грунтовых вод.

Внутренние сети канализации проектируются диаметром 50 – 100 мм из полиэтиленовых канализационных труб.

На сетях канализации установлены ревизии и прочистки.

д) Решения в отношении ливневой канализации и расчетного объема дождевых стоков.

Не требуется.

Система водоснабжения

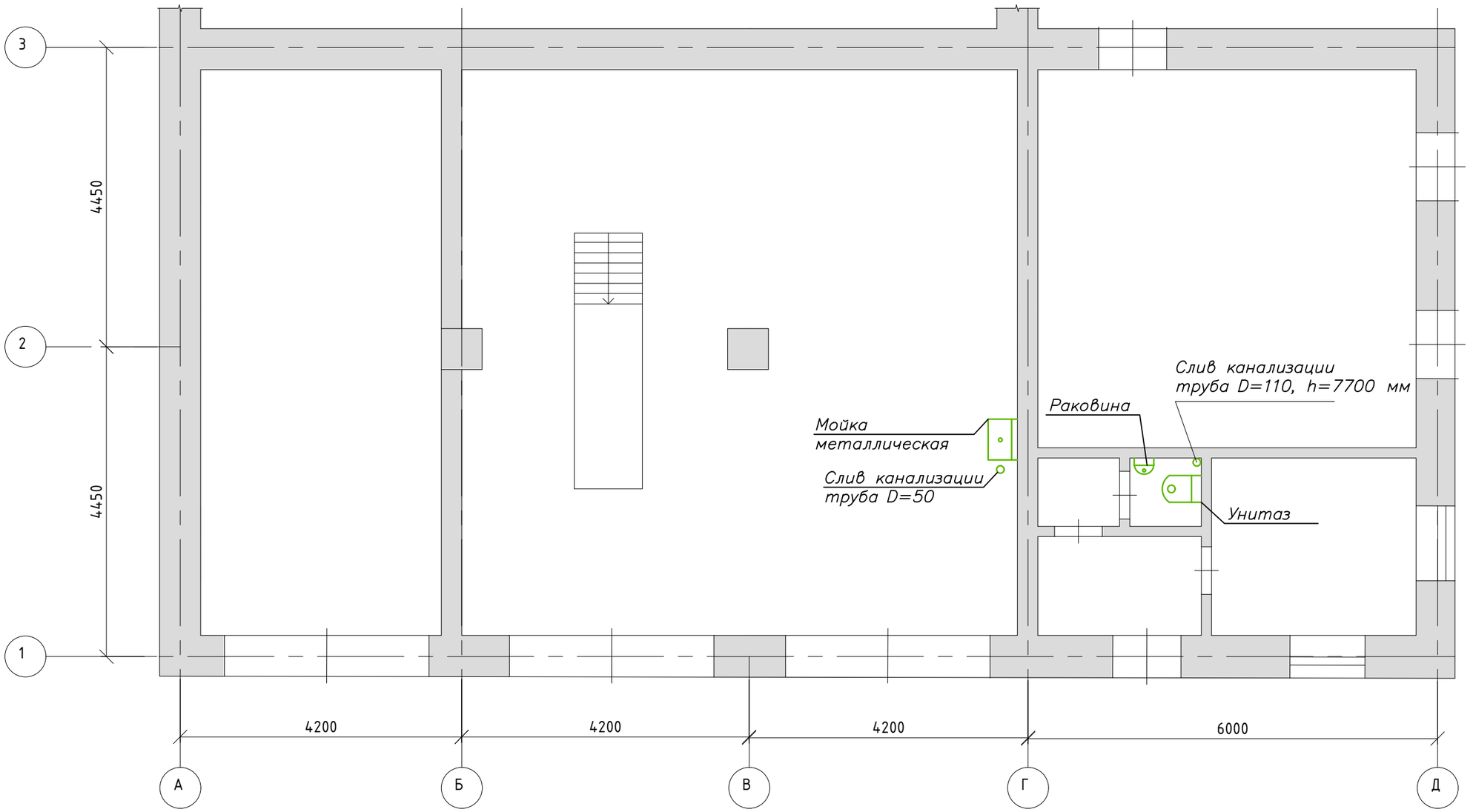

Подключение сантехнического оборудования выполнить к существующим сетям водоотведения

						678/2021–ИОС3–ГЧ			
						Новосибирская область, город Новосибирск,			
Изм.	Колуч.	Лист	№ док	Подп.	Дата	Выборочный капитальный ремонт здания гаража	Стадия	Лист	Листов
Разраб.		Бондарчук В.В.			06.20		П	1	
Провер.		Деркеин НА			06.20				
Н.контр.		Деркеин НА			06.20	Система водоснабжения	ООО "Экспертность"		

Копировал Формат А3

СТРОИТЕЛЬНАЯ ЭКСПЕРТИЗА И ПРОЕКТИРОВАНИЕ
ЭКСПЕРТНОСТЬ

+7 (383) 277-58-42
info@expertnost.ru
www.expertnost.ru

Ассоциация проектных организаций строительного комплекса
«Партнерство проектировщиков». №111 по реестру СРО-П-207-14032019

Выборочный капитальный ремонт объекта недвижимости – гаража, расположенного по адресу: Новосибирская область, г. Новосибирск [redacted]

ПРОЕКТНАЯ ДОКУМЕНТАЦИЯ

678/2021-ИОС4 Раздел 5

«Сведения об инженерном оборудовании, о сетях инженерно-технического обеспечения, перечень инженерно-технических мероприятий, содержание технологических решений»

Подраздел 4. Отопление, вентиляция и кондиционирование воздуха, тепловые сети

2021 г.

СТРОИТЕЛЬНАЯ ЭКСПЕРТИЗА И ПРОЕКТИРОВАНИЕ
ЭКСПЕРТНОСТЬ

+7 (383) 277-58-42
info@expertnost.ru
www.expertnost.ru

Ассоциация проектных организаций строительного комплекса
«Партнерство проектировщиков». №111 по реестру СРО-П-207-14032019

Выборочный капитальный ремонт объекта недвижимости – гаража, расположенного по адресу: Новосибирская область, г. Новосибирск [redacted]

ПРОЕКТНАЯ ДОКУМЕНТАЦИЯ

678/2021-ИОС4 Раздел 5

«Сведения об инженерном оборудовании, о сетях инженерно-технического обеспечения, перечень инженерно-технических мероприятий, содержание технологических решений»

Подраздел 4. Отопление, вентиляция и кондиционирование воздуха, тепловые сети

Главный инженер проекта В.В. Бондарчук

2021 г.

СОДЕРЖАНИЕ ТОМА 4.4

Обозначение	Наименование	Примечание
1	2	3
678/2021-ИОС4-С	Содержание тома 4.4	
678/2021-ИОС4-СП	Состав проектной документации	
678/2021-ИОС4-ТЧ	Текстовая часть	
	Графическая часть	
678/2020-ИОС4-ГЧ	Система отопления	

Подп. и дата | Взам. инв. № | Инв. № дубл. | Подп. и дата | Инв. № подл

Лит	Изм.	№ докум.	Подп.	Дата	678/2021-ИОС4		
Разраб.		Бондарчук В.В.			Содержание тома	Стадия	Лист	Листов
Пров.		Дерюгин Н.А.						
						ООО «Экспертность» г. Новосибирск		

СОСТАВ ПРОЕКТНОЙ ДОКУМЕНТАЦИИ

Номер тома	Обозначение	Наименование	Примечание
1	2	3	4
1	678/2021-ПЗ	Раздел 1 «Пояснительная записка»	
		Раздел 2 «Схема планировочной организации земельного участка»	Не разраб.
2	678/2021-АР	Раздел 3 «Архитектурные решение»	
3	678/2021-КР	Раздел 4 «Конструктивные и объемно-планировочные решения»	
		Раздел 5 «Сведения об инженерном оборудовании, о сетях инженерно-технического обеспечения, перечень инженерно-технических мероприятий, содержание технологических решений»	
4.1	678/2021-ИОС1	Подраздел 1. Система электроснабжения	
4.2	678/2021-ИОС2	Подраздел 2. Система водоснабжения	
4.3	678/2021-ИОС3	Подраздел 3. Система водоотведения	
4.4	678/2021-ИОС4	Подраздел 4. Отопление, вентиляция и кондиционирование воздуха, тепловые сети	
		Подраздел 5. Сети связи	Не разраб.
		Подраздел 6. Система газоснабжения	Не разраб.
		Подраздел 7. Технологические решения	Не разраб.

Подп. и дата | Взам. инв. № | Инв. № дубл. | Подп. и дата | Инв. № подл

Лит	Изм.	№ докум.	Подп.	Дата	678/2021-ИОС4		
Разраб.		Бондарчук В.В.			Состав проектной документации	Стадия	Лист	Листов
Пров.		Дерюгин Н.А.						
						ООО «Экспертность» г. Новосибирск		

1	2	3	4
		Раздел 7 «Проект организации работ по сносу или демонтажу объектов строительства»	Не разраб.
		Раздел 8 «Перечень мероприятий по охране окружающей среды»	Не разраб.
		Раздел 9 «Мероприятия по обеспечению пожарной безопасности»	Не разраб.
		Раздел 10 «Мероприятия по обеспечению доступа инвалидов»	Не разраб.
		Раздел 10.1 «Мероприятия по обеспечению соблюдения требований энергетической эффективности и требований оснащенности зданий, строений и сооружений приборами учета используемых энергетических ресурсов»	Не разраб.
5	678/2021-ЛСР	Раздел 11 «Смета на капитальный ремонт объекта капитального строительства»	Не разраб.

Раздел 5. «Сведения об инженерном оборудовании, о сетях инженерно-технического обеспечения, перечень инженерно-технических мероприятий, содержание технологических решений».

Подраздел 4. «Отопление, вентиляция и кондиционирование воздуха, тепловые сети».

Текстовая часть

Проект отопления и вентиляции при капитальном ремонте здания гаража разработан на основании технологического задания, архитектурных чертежей и в соответствии с требованиями:

СП 60.13330.2016 "Отопление, вентиляция и кондиционирование воздуха";

СП 118.13330.2012 "Общественные здания и сооружения";

СП 73.13330.2012 "Внутренние санитарно-технические системы";

СП 7.13330.2013 "ОВиК. Противопожарные требования".

Теплоснабжение проектируемых помещений предусматривается от существующей центральной системы.

Теплоноситель – вода с параметрами 80 – 60 ºС.

Отопление

Существующая система отопления здания – двухтрубная горизонтальная. Запроектированы ветки с прокладкой разводящих магистралей у пола.

В качестве нагревательных приборов предусмотрены биметаллические радиаторы, 12 и 6 секций, боковое подключение, 500 мм, цвет белый, биметалл, с характеристиками:

12 секций:

– площадь обогрева 24 м²;

– теплоотдача 2352 Вт;

– рабочее давление 30 бар;

– максимальное давление 45 бар;

– объем 2,4 л;

– боковой тип подводки;

6 секций:

– площадь обогрева 12 м^2;

– теплоотдача 1176 Вт;

– рабочее давление 30 бар;

– максимальное давление 45 бар;

– объем 1,2 л;

– боковой тип подводки;

Для обогрева помещения №1 гаража общей площадью 29,3 м^2 предусмотрено использовать 3 радиатора (12 секций). Площадь обогрева одного радиатора – 24м^2. Отсюда:

Суммарная площадь обогрева радиаторов – 24*3=72м^2;

29,3<72, соответственно количества радиаторов достаточно для отопления помещения.

Для обогрева помещения №2 гаража общей площадью 67 м^2 предусмотрено использовать 6 радиаторов (12 секций). Площадь обогрева одного радиатора – 24м^2. Отсюда:

Суммарная площадь обогрева радиаторов – 24*6=144м^2;

67<144, соответственно количества радиаторов достаточно для отопления помещения.

Для обогрева помещения №3, 4, 5, 6 гаража общей площадью 14,2 м^2 предусмотрено использовать 3 радиатора (6 секций). Площадь обогрева одного радиатора – 12м^2. Отсюда:

Суммарная площадь обогрева радиаторов – 12*3=36м^2;

14,2<36, соответственно количества радиаторов достаточно для отопления помещения.

Регулирование теплоотдачи нагревательных приборов осуществляется ручными радиаторными вентилями.

Трубопроводы в системе отопления запроектированы из полипропиленовых труб диаметром 20 и 25 мм.

Вентиляция

В здании проектируется вентиляция с естественным побуждением.

Приток – неорганизованный через регулируемые створки окон. Воздухообмены помещений определены согласно санитарно-гигиенических норм.

Все работы по монтажу систем отопления и вентиляции производить в соответствии с СП 73.13330.2016.

Система отопления

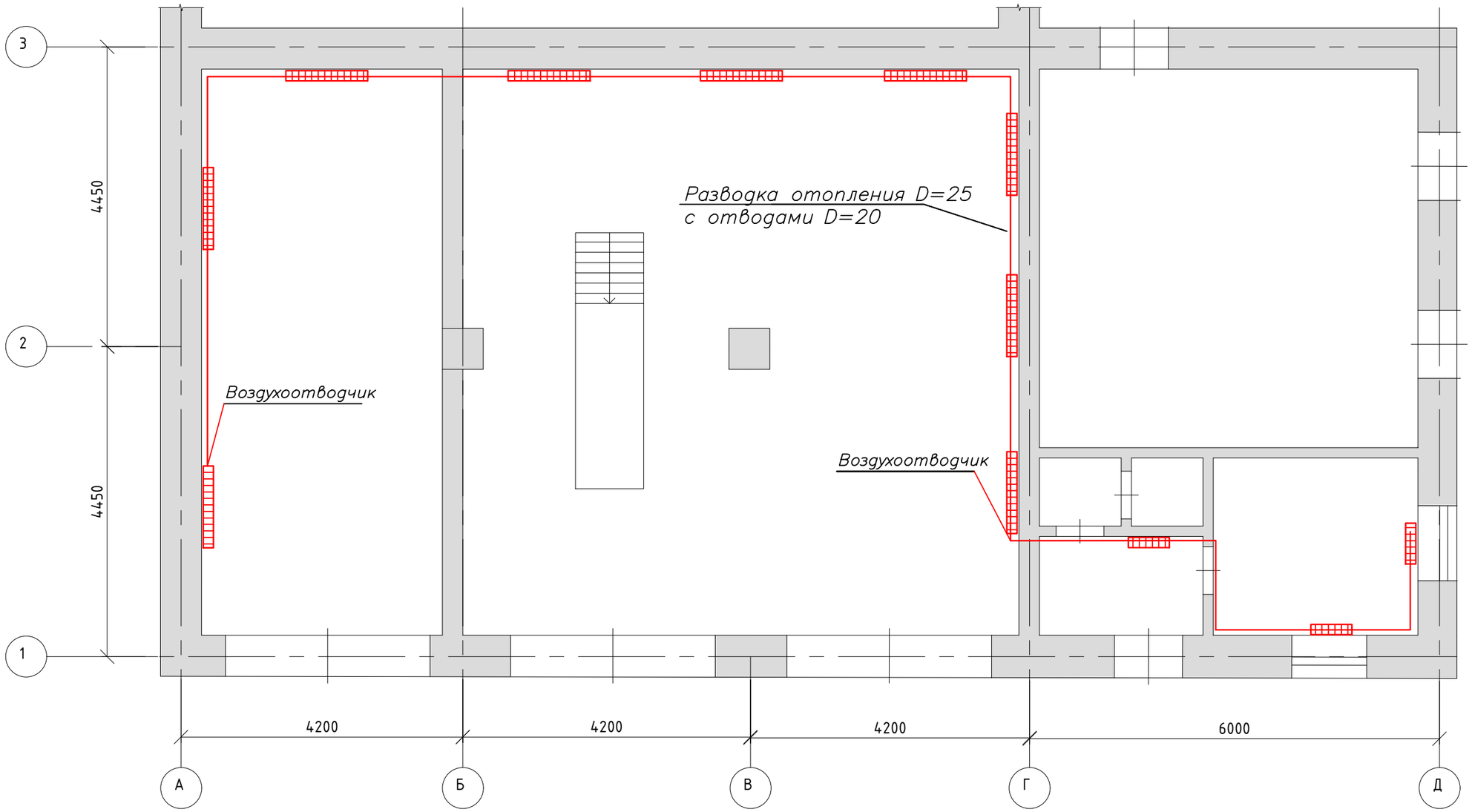

Условные обозначения:

— *Радиатор биметаллический*

						678/2021–ИОС4–ГЧ			
						Новосибирская область, город Новосибирск,			
Изм.	Колуч.	Лист	№ док.	Подп.	Дата	Выборочный капитальный ремонт здания гаража	Стадия	Лист	Листов
Разраб.		Бондарчук В.В.			06.20		П	1	
Провер.		Деркеин НА.			06.20				
Н.контр.		Деркеин НА.			06.20	Система отопления	ООО "Экспертность"		

Копировал Формат А3

СТРОИТЕЛЬНАЯ ЭКСПЕРТИЗА И ПРОЕКТИРОВАНИЕ
ЭКСПЕРТНОСТЬ

+7 (383) 277-58-42
info@expertnost.ru
www.expertnost.ru

Ассоциация проектных организаций строительного комплекса
«Партнерство проектировщиков». №111 по реестру СРО-П-207-14032019

Выборочный капитальный ремонт объекта недвижимости – гаража, расположенного по адресу: Новосибирская область, г. Новосибирск [redacted]

ПРОЕКТНАЯ ДОКУМЕНТАЦИЯ

678/2021-АР Том 5. Раздел 11 «Смета на выборочный капитальный ремонт объекта капитального строительства»

2021 г.

СТРОИТЕЛЬНАЯ ЭКСПЕРТИЗА И ПРОЕКТИРОВАНИЕ
ЭКСПЕРТНОСТЬ

+7 (383) 277-58-42
info@expertnost.ru
www.expertnost.ru

Ассоциация проектных организаций строительного комплекса
«Партнерство проектировщиков». №111 по реестру СРО-П-207-14032019

Выборочный капитальный ремонт объекта недвижимости – гаража, расположенного по адресу: Новосибирская область, г. Новосибирск [redacted]

ПРОЕКТНАЯ ДОКУМЕНТАЦИЯ

Раздел 11 «Смета на выборочный капитальный ремонт объекта капитального строительства»

678/2021-ЛСР

Том 5

Главный инженер проекта В.В. Бондарчук

2021 г.

СОДЕРЖАНИЕ ТОМА 5

Обозначение	Наименование	Примечание
1	2	3
678/2021-ЛСР-С	Содержание тома 5	
678/2021-ЛСР-СП	Состав проектной документации	
678/2021-ЛСР-ТЧ	Текстовая часть	

СОСТАВ ПРОЕКТНОЙ ДОКУМЕНТАЦИИ

Номер тома	Обозначение	Наименование	Примечание
1	2	3	4
1	678/2021-ПЗ	Раздел 1 «Пояснительная записка»	
		Раздел 2 «Схема планировочной организации земельного участка»	Не разраб.
2	678/2021-АР	Раздел 3 «Архитектурные решение»	
3	678/2021-КР	Раздел 4 «Конструктивные и объемно-планировочные решения»	
		Раздел 5 «Сведения об инженерном оборудовании, о сетях инженерно-технического обеспечения, перечень инженерно-технических мероприятий, содержание технологических решений»	
4.1	678/2021-ИОС1	Подраздел 1. Система электроснабжения	
4.2	678/2021-ИОС2	Подраздел 2. Система водоснабжения	
4.3	678/2021-ИОС3	Подраздел 3. Система водоотведения	
4.4	678/2021-ИОС4	Подраздел 4. Отопление, вентиляция и кондиционирование воздуха, тепловые сети	
		Подраздел 5. Сети связи	Не разраб.
		Подраздел 6. Система газоснабжения	Не разраб.
		Подраздел 7. Технологические решения	Не разраб.

Подп. и дата | Взам. инв. № | Инв. № дубл. | Подп. и дата | Инв. № подл

Лит	Изм.	№ докум.	Подп.	Дата	678/2021-ЛСР		
Разраб.		Бондарчук В.В.			Состав проектной документации	Стадия	Лист	Листов
Пров.		Дерюгин Н.А.				П		
						ООО «Экспертность» г. Новосибирск		

1	2	3	4
		Раздел 7 «Проект организации работ по сносу или демонтажу объектов строительства»	*Не разраб.*
		Раздел 8 «Перечень мероприятий по охране окружающей среды»	*Не разраб.*
		Раздел 9 «Мероприятия по обеспечению пожарной безопасности»	*Не разраб.*
		Раздел 10 «Мероприятия по обеспечению доступа инвалидов»	*Не разраб.*
		Раздел 10.1 «Мероприятия по обеспечению соблюдения требований энергетической эффективности и требований оснащенности зданий, строений и сооружений приборами учета используемых энергетических ресурсов»	*Не разраб.*
5	*678/2021-ЛСР*	*Раздел 11 «Смета на выборочный капитальный ремонт объекта капитального строительства»*	

Раздел 11. «Смета на выборочный капитальный ремонт объекта капитального строительства».

Текстовая часть

Пояснительная записка к сметной документации.

а) сведения о месте расположения объекта капитального строительства;

Российская Федерация, Новосибирская область, город Новосибирск, [redacted]

б) перечень утвержденных сметных нормативов, сведения о которых включены в федеральный реестр сметных нормативов, принятых для составления сметной документации на строительство;

При формировании локального сметного расчета были применены единичные расценки, предназначенные для определения сметной стоимости строительных, специальных строительных, ремонтно-строительных работ, монтажа оборудования и пусконаладочных работ и в комплексе с другими сметными нормативами используются для определения сметной стоимости строительства базисно-индексным методом в порядке, установленном действующими методическими документами.

Согласно п. 3.4. Методических рекомендации по применению федеральных единичных расценок на строительные, специальные строительные, ремонтно-строительные, монтаж оборудования и пусконаладочные работы, утвержденные Приказом Минстроя РФ – единичные расценки учитывают среднеотраслевой оптимальный и организационный уровень строительного производства, техники и технологии выполнения работ, разработаны на основе сметных норм по принципу усреднения с определением необходимого и достаточного нормативного количества строительных ресурсов, для выполнения соответствующего вида работ.

г) обоснование особенностей определения сметной стоимости строительных работ для объекта капитального строительства;

Расчет стоимости работ произведен в соответствии с ФЕР (федеральные единичные расценки) – это сметные нормативы, содержащие расценки на выполнение единичных строительных работ. Указанные сметные нормативы регламентируют выраженные в натуральной форме отдельные элементы прямых затрат, приходящиеся на единицу объема строительных работ и конструктивных элементов:

1. расход строительных материалов

2. затраты труда строительных рабочих

3. времени работы строительных машин.

Данные строительные нормативы разрабатываются и устанавливаются Федеральным центром ценообразования в строительстве и промышленности строительных материалов.

В соответствии с Письмом Минстроя России от 19 марта 2021 года № 10706-ИФ/09 «О рекомендуемой величине индексов изменения сметной стоимости строительства во I квартале 2021 года, том числе величине индексов изменения сметной стоимости строительно-монтажных работ, индексов изменения сметной стоимости пусконаладочных работ» индекс к ОЗП/ЗПМ=22,43; ЭМ=9,4; МАТ=6,28.

При расчете стоимости ремонтно-восстановительных работ использовался программный комплекс «Гранд-Смета», сертификат соответствия № РОСС RU. СП 15 НОО 286, официальная версия.

д) другие сведения о порядке определения сметной стоимости строительства объекта капитального строительства, характерные для него.

Отсутствуют.